CSPR10010BK

Conference speaker

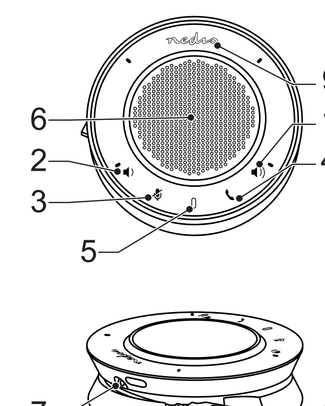

English - Description

1. Volume + button	• Tap the button to increase the volume.
2. Volume - button	• Tap the button to decrease the volume.
3. Mute button	• Tap the button to mute or unmute the sound.
4. Call button (Skype for Business)	• Dial the number or select the contact from your computer to make a call. • Tap the button to answer or end an incoming call.
5. LED indicator	• The indicator lights blue when a call is active. • The indicator lights red when the microphone is muted. • The indicator lights blue and red when the microphone is muted during a call.
6. Speaker	
7. Headset jack (3.5 mm)	• To use a headset for private calls, connect the headset to the headset jack.
8. USB plug	• Connect the USB plug to the USB port of your computer. The Nedis logo comes on when the device is connected. Note: Do not connect the speaker to your computer using a USB hub or a USB extender. Direct connection to the USB port of your computer ensures sufficient electrical current to power up the speaker.
9. Nedis logo	

Configuration

- When the device is connected to your computer, the USB audio driver is installed automatically without any additional software or drivers. The configuration will only take a few minutes.
- On your computer, select "Control Panel" > "Sound Device" to check whether both playback and recording drivers have been installed successfully.

Manual configuration (Microsoft Windows)

- Select "Control Panel" > "Hardware and Sound" > "Sound".
- Under the "Playback" and "Recording" tabs, select "Conexant USB Audio" as the default device.
- Click "Set Default" and "Apply" to save the settings.
- Note: Under different Microsoft Windows versions, the naming and visual representations can vary. If you are not able to locate the driver settings, contact your system administrator.

Manual configuration (Macintosh, Intel-based)

- Select "System Preferences" > "Sound".
- Under the "Input" and "Output" tabs, select "Conexant USB Audio" as the device.
- Click "Set Default" and "Apply" to save the settings.

Safety

General safety

- Read the manual carefully before use. Keep the manual for future reference.
- The manufacturer is not liable for consequential damages or for damages to property or persons caused by non-observance of the safety instructions and improper use of the device.
- Only use the device for its intended purposes. Do not use the device for other purposes than described in the manual.
- Do not use the device if any part is damaged or defective. If the device is damaged or defective, replace the device immediately.
- The device is suitable for indoor use only. Do not use the device outdoors.
- The device is suitable for domestic use only. Do not use the device for commercial purposes.
- Do not use the device in locations with high humidity, such as bathrooms and swimming pools.
- Do not use the device near bathtubs, showers, basins or other vessels containing water.
- Do not use a timer or a separate remote-control system that switches on the device automatically.
- Do not cover the device.
- Place the device on a stable, flat surface.
- Keep the device away from flammable objects.

Electrical safety

CAUTION
RISK OF ELECTRIC SHOCK
DO NOT OPEN

- Product should only be opened by an authorized technician when service is required.
- Disconnect the product from the mains and other equipment if a problem should occur.
- Do not use the device if the mains cable or mains plug is damaged or defective. If the mains cable or mains plug is damaged or defective, it must be replaced by the manufacturer or an authorised repair agent.
- Before use, always check that the mains voltage is the same as the voltage on the rating plate of the device.
- Do not move the device by pulling the mains cable. Make sure that the mains cable cannot become entangled.
- Do not immerse the device, the mains cable or the mains plug in water or other liquids.
- Do not leave the device unattended while the mains plug is connected to the mains supply.
- Do not use an extension cable.

Cleaning and maintenance

Warning!

- Before cleaning or maintenance, always switch off the device, remove the mains plug from the wall socket and wait until the device has cooled down.
- Do not use cleaning solvents or abrasives.
- Do not clean the inside of the device.
- Do not attempt to repair the device. If the device does not operate correctly, replace it with a new device.
- Do not immerse the device in water or other liquids.

- Clean the outside of the device using a soft, damp cloth. Thoroughly dry the device with a clean, dry cloth.

Support

If you need further help or have comments or suggestions please visit www.nedis.com/support

Contact

NEDIS B.V., De Tweeling 28, 5215 MC 's-Hertogenbosch, The Netherlands

Nederlands - Beschrijving

1. Volume + knop	• Tik op de knop om het volume te verhogen.
2. Volume - knop	• Tik op de knop om het volume te verlagen.
3. Dempknop	• Tik op de knop om het geluid te dempen of weer in te schakelen.
4. Oproepknop (Skype for Business)	• Bel het nummer of selecteer het contact op uw computer om een oproep te plaatsen. • Tik op de knop om een inkomende oproep te beantwoorden of te beëindigen.
5. LED-indicator	• De indicator brandt blauw wanneer een oproep actief is. • De indicator brandt rood als de microfoon gedempt is. • De indicator brandt blauw en rood als de microfoon gedempt is tijdens een oproep.
6. Speaker	
7. Headsetaansluiting (3,5 mm)	• Indien u een headset wilt gebruiken voor privégesprekken, sluit dan de headset aan op de headsetaansluiting.
8. USB-plug	• Sluit de USB-stekker op de USB-poort van uw computer aan. Het Nedis-logo gaat branden als het apparaat is aangesloten. Let op: Sluit de speaker niet op uw computer aan met behulp van een USB-hub of USB-verlengkabel. Het direct aansluiten op de USB-poort van uw computer zorgt voor voldoende elektrische stroom om de speaker te voeden.
9. Nedis-logo	

Configuratie

- Als het apparaat op uw computer is aangesloten, wordt het USB-audiostuurprogramma automatisch geïnstalleerd zonder aanvullende software of stuurprogramma's. De configuratie duurt slechts enkele minuten.
- Selecteer op uw computer "Control Panel" > "Sound Device" om te controleren of zowel het afspeel- als het opnamestuurprogramma juist is geïnstalleerd.

Handmatige configuratie (Microsoft Windows)

- Selecteer "Control Panel" > "Hardware and Sound" > "Sound".
- Selecteer onder de "Playback" en "Recording" tabs "Conexant USB Audio" als het standaardapparaat.
- Klik op "Set Default" en "Apply" om de instellingen op te slaan.
- Let op: Onder verschillende Microsoft Windows-versies kunnen de naamgeving en visuele representaties variëren. Neem contact op met uw systeembeheerder indien u de stuurprogramma-instellingen niet kunt vinden.

Handmatige configuratie (Macintosh, op Intel gebaseerd)

- Selecteer "System Preferences" > "Sound".
- Selecteer onder de "Input" en "Output" tabs "Conexant USB Audio" als het apparaat.
- Klik op "Set Default" en "Apply" om de instellingen op te slaan.

Veiligheid

Algemene veiligheid

- Lees voor gebruik de handleiding zorgvuldig door. Bewaar de handleiding voor latere raadpleging.
- De fabrikant is niet aansprakelijk voor gevolgschade of voor schade aan eigendommen of personen veroorzaakt door het niet naleven van de veiligheidsinstructies en door verkeerd gebruik van het apparaat.
- Gebruik het apparaat uitsluitend voor de beoogde doeleinden. Gebruik het apparaat niet voor andere doeleinden dan beschreven in de handleiding.
- Gebruik het apparaat niet als een onderdeel beschadigd of defect is. Vervang een beschadigd of defect apparaat onmiddellijk.
- Het apparaat is uitsluitend geschikt voor gebruik binnenshuis. Gebruik het apparaat niet buitenshuis.
- Het apparaat is uitsluitend geschikt voor huishoudelijk gebruik. Gebruik het apparaat niet voor commerciële doeleinden.
- Gebruik het apparaat niet op plaatsen met een hoge luchtvochtigheid, zoals badkamers en zwembaden.
- Gebruik het apparaat niet in de buurt van badkuipen, douches, wastafels of andere voorzieningen die water bevatten.
- Gebruik geen timer of afzonderlijk afstandsbedieningssysteem om het apparaat automatisch uit te schakelen.
- Bedek het apparaat niet.
- Plaats het apparaat op een stabiele, vlakke ondergrond.
- Houd het apparaat uit de buurt van brandbare objecten.

Elektrische veiligheid

CAUTION
RISK OF ELECTRIC SHOCK
DO NOT OPEN

- Dit product mag uitsluitend door een erkende monteur worden geopend als onderhoud is vereist.
- Koppel het product los van het stopcontact en van andere apparatuur als zich problemen voordoen.
- Gebruik het apparaat niet als het netsnoer of de netstekker beschadigd of defect is. Indien het netsnoer of de netstekker beschadigd of defect is, moet het onderdeel door de fabrikant of een erkend servicecentrum worden vervangen.
- Controleer voor gebruik altijd of de netspanning overeenkomt met de spanning op het typeplaatje van het apparaat.
- Verplaats het apparaat niet door aan het netsnoer te trekken. Zorg dat het netsnoer niet in de war kan raken.
- Dompel het apparaat, het netsnoer of de netstekker niet onder in water of andere vloeistoffen.
- Laat het apparaat niet onbeheerd achter terwijl de netstekker op de netvoeding is aangesloten.
- Gebruik geen verlengsnoer.

Reiniging en onderhoud

Waarschuwing!

- Schakel voor reiniging en onderhoud altijd het apparaat uit, verwijder de netstekker uit het stopcontact en wacht tot het apparaat is afgekoeld.
- Gebruik geen reinigingsmiddelen of schuurmiddelen.
- Reinig niet de binnenzijde van het apparaat.
- Probeer het apparaat niet te repareren. Indien het apparaat niet juist werkt, vervang het dan door een nieuw apparaat.
- Dompel het apparaat niet onder in water of andere vloeistoffen.

- Reinig de buitenzijde van het apparaat met een zachte, vochtige doek. Droog het apparaat grondig af met een schone, droge doek.

Support

Breng voor hulp of als u een opmerking of suggestie heeft een bezoek aan www.nedis.com/support

Contact

NEDIS B.V., De Tweeling 28, 5215 MC 's-Hertogenbosch, Nederland

Deutsch - Beschreibung

1. Lautstärke + Taste	• Tippen Sie auf die Taste, um die Lautstärke zu erhöhen.
2. Lautstärke - Taste	• Tippen Sie auf die Taste, um die Lautstärke zu verringern.
3. Stummschalttaste	• Tippen Sie auf die Taste, um den Ton stummzuschalten oder einzuschalten.
4. Anruftaste (Skype for Business)	• Wählen Sie die Nummer oder wählen Sie den Kontakt von Ihrem Computer aus, um einen Anruf zu tätigen. • Tippen Sie auf die Taste, um einen eingehenden Anruf zu beantworten oder zu beenden.
5. LED-Anzeige	• Die Anzeige leuchtet blau, wenn ein Anruf aktiv ist. • Die Anzeige leuchtet rot, wenn das Mikrofon stumm geschaltet ist. • Die Anzeige leuchtet blau und rot, wenn das Mikrofon während eines Anrufs stumm geschaltet ist.
6. Lautsprecher	
7. Headsetbuchse (3,5 mm)	• Um ein Headset für private Anrufe zu verwenden, verbinden Sie das Headset mit der Headsetbuchse.
8. USB-Stecker	• Verbinden Sie den USB-Stecker mit dem USB-Anschluss Ihres Computers. Das Nedis-Logo wird angezeigt, wenn das Gerät angeschlossen ist. Hinweis: Schließen Sie den Lautsprecher nicht über einen USB-Hub oder einen USB-Extender an Ihren Computer an. Der direkte Anschluss an den USB-Anschluss Ihres Computers sorgt für ausreichend Strom zum Einschalten des Lautsprechers.
9. Nedis-Logo	

Konfiguration

- Wenn das Gerät an Ihren Computer angeschlossen ist, wird der USB-Audio-Treiber automatisch und ohne zusätzliche Software oder Treiber installiert. Die Konfiguration dauert nur wenige Minuten.
- Wählen Sie auf Ihrem Computer "Control Panel" > "Sound Device", um zu überprüfen, ob sowohl Wiedergabe- als auch Aufnahmetreiber erfolgreich installiert wurden.

Manuelle Konfiguration (Microsoft Windows)

- Wählen Sie "Control Panel" > "Hardware and Sound" > "Sound".
- Wählen Sie unter den Registerkarten "Playback" und "Recording" als Standardgerät "Conexant USB Audio".
- Klicken Sie auf "Set Default" und "Apply", um die Einstellungen zu speichern.
- Hinweis: Unter verschiedenen Microsoft Windows-Versionen können die Benennung und die visuelle Darstellung variieren. Wenn Sie die Treibereinstellungen nicht finden können, wenden Sie sich an Ihren Systemadministrator.

Manuelle Konfiguration (Macintosh, Intel-basiert)

- Wählen Sie "System Preferences" > "Sound".
- Wählen Sie unter den Registerkarten "Input" und "Output" als Gerät "Conexant USB Audio".
- Klicken Sie auf "Set Default" und "Apply", um die Einstellungen zu speichern.

Sicherheit

Allgemeine Sicherheit

- Lesen Sie die Bedienungsanleitung vor dem Gebrauch genau durch. Bitte bewahren Sie die Bedienungsanleitung zur späteren Bezugnahme auf.
- Der Hersteller ist nicht schadensersatzpflichtig für Folgeschäden, Sachschäden oder Personenverletzungen, die durch die Nichtbeachtung der Sicherheitshinweise und durch unsachgemäße Handhabung des Gerätes entstanden sind.
- Verwenden Sie das Gerät nur bestimmungsgemäß. Verwenden Sie das Gerät nur für den in dieser Bedienungsanleitung beschriebenen Zweck.
- Verwenden Sie das Gerät nicht, falls ein Teil beschädigt oder defekt ist. Ist das Gerät beschädigt oder defekt, erneuern Sie es unverzüglich.
- Das Gerät eignet sich nur zur Verwendung in Innenräumen. Verwenden Sie das Gerät nicht im Freien.
- Das Gerät eignet sich nur für den Hausgebrauch. Verwenden Sie das Gerät nicht für den gewerblichen Gebrauch.
- Verwenden Sie das Gerät nicht an Orten mit hoher Feuchtigkeit wie beispielsweise Badezimmern oder Schwimmbädern.
- Verwenden Sie das Gerät nicht in der Nähe von Badewannen, Duschen, Becken oder anderen Behältnissen, die Wasser enthalten.
- Verwenden Sie keine Zeitschaltuhr und kein separates Fernbedienungssystem, das das Gerät automatisch einschaltet.
- Decken Sie das Gerät nicht ab.
- Stellen Sie das Gerät auf einer stabilen flachen Oberfläche auf.
- Halten Sie das Gerät von entzündlichen Gegenständen fern.

Elektrische Sicherheit

CAUTION
RISK OF ELECTRIC SHOCK
DO NOT OPEN

- Das Produkt darf ausschließlich von einem autorisierten Techniker geöffnet werden.
- Bei Problemen trennen Sie das Gerät bitte von der Spannungsversorgung und von anderen Geräten.
- Verwenden Sie das Gerät nicht, falls das Netzkabel oder der Netzstecker beschädigt oder defekt ist. Ist das Netzkabel oder der Netzstecker beschädigt oder defekt, muss das Netzkabel oder der Netzstecker vom Hersteller oder einem autorisierten Service-Partner erneuert werden.
- Vergewissern Sie sich stets vor dem Gebrauch, dass die Netzspannung mit der Spannung auf dem Typenschild des Geräts übereinstimmt.
- Bewegen Sie das Gerät nicht durch Ziehen am Netzkabel. Achten Sie darauf, dass sich das Netzkabel nicht verwickeln kann.
- Tauchen Sie das Gerät, das Netzkabel oder den Netzstecker nicht in Wasser oder andere Flüssigkeiten ein.
- Lassen Sie das Gerät nicht unbeaufsichtigt, während der Netzstecker mit dem Stromnetz verbunden ist.
- Verwenden Sie kein Verlängerungskabel.

Reinigung und Pflege

Warnung!

- Schalten Sie das Gerät vor der Reinigung oder Pflege immer aus, ziehen Sie den Netzstecker aus der Wandsteckdose und warten Sie, bis sich das Gerät abgekühlt hat.
- Verwenden Sie keine Lösungs- oder Scheuermittel.
- Reinigen Sie das Gerät nicht von innen.
- Versuchen Sie nicht, das Gerät zu reparieren. Falls das Gerät nicht einwandfrei arbeitet, tauschen Sie es gegen ein neues aus.
- Tauchen Sie das Gerät nicht in Wasser oder andere Flüssigkeiten ein.

- Reinigen Sie das Äußere des Geräts mit einem weichen feuchten Tuch. Trocknen Sie das Gerät gründlich mit einem sauberen trockenen Tuch ab.

Hilfe

Wenn Sie weitere Hilfe benötigen oder Kommentare oder Vorschläge für uns haben, gehen Sie bitte auf www.nedis.com/support

Kontakt

NEDIS B.V., De Tweeling 28, 5215 MC 's-Hertogenbosch, Niederlande

Español - Descripción

1. Botón volumen +	• Toque el botón para aumentar el volumen.
2. Botón volumen -	• Toque el botón para disminuir el volumen.
3. Botón Silencio	• Toque el botón para silenciar o quitar la silenciación del sonido.
4. Botón de llamada (Skype for Business)	• Marque el número o seleccione el contacto de su ordenador para hacer una llamada. • Toque el botón para responder o finalizar una llamada entrante.
5. Indicador LED	• El indicador se enciende en azul cuando hay una llamada activa. • El indicador se enciende en rojo cuando el micrófono está silenciado. • El indicador se enciende en azul y rojo cuando el micrófono está silenciado durante una llamada.
6. Altavoz	
7. Toma de auriculares (3,5 mm)	• Para utilizar unos auriculares para llamadas privadas, conecte los auriculares a la toma de auriculares.
8. Toma USB	• Conecte la toma USB al puerto USB de su ordenador. El logotipo de Nedis se ilumina cuando se conecta el dispositivo. Nota: No conecte el altavoz a su ordenador mediante un concentrador USB o un ladrón USB. La conexión directa al puerto USB de su ordenador garantiza suficiente corriente eléctrica para alimentar el altavoz.
9. Logotipo de Nedis	

Configuración

- Cuando el dispositivo está conectado a su ordenador, el controlador de audio USB se instala automáticamente sin ningún software o controlador adicional. La configuración solo tardará unos minutos.
- En el ordenador, seleccione "Control Panel" > "Sound Device" para comprobar si los controladores de reproducción y grabación se han instalado correctamente.

Configuración manual (Microsoft Windows)

- Seleccione "Control Panel" > "Hardware and Sound" > "Sound".
- En las pestañas "Playback" y "Recording", seleccione "Conexant USB Audio" como el dispositivo predeterminado.
- Haga clic en "Set Default" y "Apply" para guardar los ajustes.
- Nota: Los nombres y las representaciones visuales pueden variar en las distintas versiones de Microsoft Windows. Si no puede ubicar la configuración del controlador, contacte con el administrador del sistema.

Configuración manual (Macintosh, sistema basado en Intel)

- Seleccione "System Preferences" > "Sound".
- En las pestañas "Input" y "Output", seleccione "Conexant USB Audio" como el dispositivo.
- Haga clic en "Set Default" y "Apply" para guardar los ajustes.

Seguridad

Seguridad general

- Lea el manual detenidamente antes del uso. Conserve el manual en caso de futura necesidad.
- El fabricante no es responsable de daños consecuentes o de daños en la propiedad o en las personas causados por no seguir estas instrucciones de seguridad y por un uso inadecuado de este dispositivo.
- Utilice el dispositivo únicamente para su uso previsto. No utilice el dispositivo con una finalidad distinta a la descrita en el manual.
- No utilice el dispositivo si alguna pieza ha sufrido daños o tiene un defecto. Si el dispositivo ha sufrido daños o tiene un defecto, sustitúyalo inmediatamente.
- El dispositivo sólo es apto para uso en interiores. No utilice el dispositivo en exteriores.
- El dispositivo sólo es apto para uso doméstico. No utilice el dispositivo con fines comerciales.
- No utilice el dispositivo en lugares con un nivel alto de humedad, como baños y piscinas.
- No utilice el dispositivo cerca de bañeras, duchas, lavabos u otros recipientes que contengan agua.
- No utilice un temporizador o un sistema de control remoto separado que conecte el dispositivo automáticamente.
- No cubra el dispositivo.
- Coloque el dispositivo sobre una superficie estable y plana.
- Mantenga el dispositivo alejado de objetos inflamables.

Seguridad eléctrica

CAUTION
RISK OF ELECTRIC SHOCK
DO NOT OPEN

- Este producto solo debe abrirlo un técnico autorizado cuando sea necesaria su reparación.
- Desconecte el producto de la toma de corriente y de los otros equipos si ocurriera algún problema.
- No utilice el dispositivo si el cable de red o el enchufe de red está dañado o es defectuoso. Si el cable de red o el enchufe de red está dañado o es defectuoso, éste debe ser sustituido por el fabricante o un servicio técnico autorizado.
- Antes del uso, compruebe siempre que la tensión de red sea la misma que se indica en la placa de características del dispositivo.
- No mueva el dispositivo tirando del cable de red. Asegúrese de que el cable de red no se enrede.
- No sumerja el dispositivo, el cable de red o el enchufe de red en agua ni otros líquidos.
- No deje el dispositivo desatendido cuando el enchufe de red esté conectado al suministro de red.
- No utilice un cable alargador.

Limpieza y mantenimiento

¡Advertencia!

- Antes de la limpieza o el mantenimiento, apague siempre el dispositivo, retire el enchufe de red de la toma de pared y espere hasta que se haya enfriado el dispositivo.
- No utilice disolventes de limpieza ni productos abrasivos.
- No limpie el interior del dispositivo.
- No intente reparar el dispositivo. Si el dispositivo no funciona correctamente, sustitúyalo por uno nuevo.
- No sumerja el dispositivo en agua ni otros líquidos.

- Limpie el exterior del dispositivo con un paño suave humedecido. Seque bien el dispositivo con un paño limpio y seco.

Apoyo

Si necesita ayuda adicional o si tiene comentarios o sugerencias, visite www.nedis.com/support

Contacto

NEDIS B.V., De Tweeling 28, 5215 MC 's-Hertogenbosch, Países Bajos

Français - Description

1. Bouton volume +	• Touchez le bouton pour augmenter le volume.
2. Bouton volume -	• Touchez le bouton pour réduire le volume.
3. Bouton silence	• Touchez le bouton pour couper le son ou le rétablir.
4. Bouton d'appel (Skype for Business)	• Composez le numéro ou sélectionnez le contact dans votre ordinateur pour passer un appel. • Touchez le bouton pour répondre à un appel entrant ou raccrocher.
5. Indicateur LED	• L'indicateur s'allume en bleu lorsqu'un appel est actif. • L'indicateur s'allume en rouge lorsque le microphone est coupé. • L'indicateur s'allume en bleu et en rouge lorsque le microphone est coupé durant un appel.
6. Haut-parleur	
7. Prise casque (3,5 mm)	• Afin d'utiliser un casque pour des appels privés, connectez-le à la prise casque.
8. Fiche USB	• Connectez la fiche USB au port USB de votre ordinateur. Le logo Nedis s'affiche lorsque l'appareil est connecté. Note : Ne connectez pas le haut-parleur à votre ordinateur avec un hub USB ou une rallonge USB. Une connexion directe au port USB de votre ordinateur assure un courant électrique suffisant pour alimenter le haut-parleur.
9. Logo Nedis	

Configuration

- Lorsque l'appareil est connecté à votre ordinateur, le pilote audio USB est automatiquement installé sans logiciel ou pilote additionnel. La configuration nécessite uniquement quelques minutes.
- Sur votre ordinateur, sélectionnez "Control Panel" > "Sound Device" pour vérifier si les pilotes de lecture et d'enregistrement ont bien été installés tous les deux.

Configuration manuelle (Microsoft Windows)

- Sélectionnez "Control Panel" > "Hardware and Sound" > "Sound".
- Dans les onglets "Playback" et "Recording", sélectionnez "Conexant USB Audio" comme appareil par défaut.
- Cliquez sur "Set Default" et "Apply" pour enregistrer les réglages.
- Note : Pour des versions différentes de Microsoft Windows, les libellés et représentations visuelles peuvent différer. Si vous n'arrivez pas à trouver les réglages de pilote, contactez votre administrateur système.

Configuration manuelle (Macintosh, base Intel)

- Sélectionnez "System Preferences" > "Sound".
- Dans les onglets "Input" et "Output", sélectionnez "Conexant USB Audio" comme appareil.
- Cliquez sur "Set Default" et "Apply" pour enregistrer les réglages.

Sécurité

Sécurité générale

- Lisez attentivement le manuel avant usage. Conservez le manuel pour toute référence ultérieure.
- Le fabricant décline toute responsabilité pour les dommages ou blessures consécutifs causés par le non-respect des consignes de sécurité et d'une utilisation inappropriée de l'appareil.
- Utilisez l'appareil uniquement pour son usage prévu. N'utilisez pas l'appareil à d'autres fins que celles décrites dans le manuel.
- N'utilisez pas l'appareil si une pièce quelconque est endommagée ou défectueuse. Si l'appareil est endommagé ou défectueux, remplacez-le immédiatement.
- L'appareil est conçu exclusivement pour une utilisation en intérieur. N'utilisez pas l'appareil à l'extérieur.
- L'appareil est conçu exclusivement pour un usage domestique. N'utilisez pas l'appareil à des fins commerciales.
- N'utilisez pas l'appareil dans des endroits très humides, ainsi les salles de bains et piscines.
- N'utilisez pas l'appareil à proximité d'une baignoire, d'une douche, d'un lavabo ou d'autres récipients contenant de l'eau.
- N'utilisez pas une minuterie ou une télécommande de mise en marche automatique de l'appareil.
- Ne couvrez pas l'appareil.
- Placez l'appareil sur une surface stable et plane.
- Maintenez l'appareil à l'écart des objets inflammables.

Sécurité électrique

CAUTION
RISK OF ELECTRIC SHOCK
DO NOT OPEN

- Le produit devrait être ouvert uniquement par un technicien autorisé quand l'entretien est nécessaire.
- Débranchez l'appareil et les autres équipements du secteur s'il y a un problème.
- N'utilisez pas l'appareil si le cordon d'alimentation ou la fiche secteur est endommagé ou défectueux. Si le cordon d'alimentation ou la fiche secteur est endommagé ou défectueux, il doit être remplacé par le fabricant ou par un réparateur agréé.
- Avant toute utilisation, vérifiez que la tension du secteur correspond à celle indiquée sur la plaque signalétique de l'appareil.
- Ne déplacez pas l'appareil en le tirant par le cordon d'alimentation. Assurez-vous que le cordon d'alimentation ne s'enchevêtre pas.
- N'immergez pas l'appareil, le cordon d'alimentation ou la fiche secteur dans l'eau ou d'autres liquides.
- Ne laissez pas l'appareil sans surveillance si la fiche secteur est branchée.
- N'utilisez aucune rallonge.

Nettoyage et entretien

Avertissement !

- Avant le nettoyage ou l'entretien, arrêtez toujours l'appareil, débranchez la fiche secteur de la prise murale et attendez que l'appareil refroidisse.
- N'utilisez pas de solvants ni de produits abrasifs.
- Ne nettoyez pas l'intérieur de l'appareil.
- Ne tentez pas de réparer l'appareil. Si l'appareil fonctionne mal, remplacez-le par un neuf.
- Ne plongez pas l'appareil dans l'eau ou autres liquides.

- Nettoyez l'extérieur de l'appareil avec un chiffon doux et humide. Séchez soigneusement l'appareil avec un chiffon propre et sec.

Support

Si vous avez des commentaires, des suggestions ou besoin d'aide, veuillez visiter www.nedis.com/support

Contact

NEDIS B.V., De Tweeling 28, 5215 MC 's-Hertogenbosch, Pays-Bas

Italiano - Descrizione

1. Pulsante volume +	• Toccare il pulsante per aumentare il volume.
2. Pulsante volume -	• Toccare il pulsante per ridurre il volume.
3. Pulsante muto	• Toccare il pulsante per silenziare l'audio o per attivarlo.
4. Pulsante di chiamata (Skype for Business)	• Per effettuare una chiamata comporre il numero o selezionare il contatto dal computer. • Toccare il pulsante per rispondere o terminare una chiamata in arrivo.
5. Indicatore LED	• L'indicatore si accende in blu quando è attiva una chiamata. • L'indicatore si accende in rosso quando il microfono è silenziato. • L'indicatore si accende in blu e rosso quando il microfono è silenziato durante una chiamata.
6. Altoparlante	
7. Jack per cuffie (3,5 mm)	• Per utilizzare le cuffie per chiamate private, collegarle all'apposito jack.
8. Connettore USB	• Collegare il connettore USB alla porta USB del computer. Il logo Nedis si accende quando il dispositivo è collegato. Nota: Non collegare l'altoparlante al computer utilizzando un hub USB o un extender USB. Il collegamento diretto alla porta USB del computer assicura un livello sufficiente di corrente elettrica per alimentare l'altoparlante.
9. Logo Nedis	

Configurazione

- Quando il dispositivo è collegato al computer, il driver audio USB viene installato automaticamente senza necessità di software o driver aggiuntivi. La configurazione richiede solo pochi minuti.
- Sul computer selezionare "Control Panel" > "Sound Device" per controllare se i driver di riproduzione e registrazione sono stati installati correttamente.

Configurazione manuale (Microsoft Windows)

- Selezionare "Control Panel" > "Hardware and Sound" > "Sound".
- Nelle schede "Playback" e "Recording", selezionare "Conexant USB Audio" come dispositivo predefinito.
- Fare clic su "Set Default" e "Apply"per salvare le impostazioni.
- Nota: Nelle diverse versioni di Microsoft Windows, la denominazione e le rappresentazioni grafiche possono variare. Se non si è in grado di individuare le impostazioni del driver, contattare il proprio amministratore di sistema.

Configurazione manuale (Macintosh, con Intel)

- Selezionare "System Preferences" > "Sound".
- Nelle schede "Input" e "Output", selezionare "Conexant USB Audio" come dispositivo.
- Fare clic su "Set Default" e "Apply"per salvare le impostazioni.

Sicurezza

Istruzioni generali

- Leggere il manuale con attenzione prima dell'uso. Conservare il manuale per riferimenti futuri.
- Il fabbricante non è responsabile per eventuali danni consequenziali o per danni a cose o persone derivanti dall'inosservanza delle istruzioni sulla sicurezza o dall'uso improprio del dispositivo.
- Utilizzare il dispositivo solo per gli scopi previsti. Non utilizzare il dispositivo per scopi diversi da quelli descritti nel manuale.
- Non utilizzare il dispositivo se presenta parti difettose. Se il dispositivo è danneggiato o difettoso, sostituirlo immediatamente.
- Questo dispositivo è adatto solo per uso in ambienti interni. Non utilizzare il dispositivo all'aperto.
- Questo dispositivo è adatto solo per uso in ambienti domestici. Non utilizzare il dispositivo per scopi commerciali.
- Non utilizzare il dispositivo in posizioni con un elevato tasso di umidità come bagni o piscine.
- Non utilizzare il dispositivo in prossimità di vasche da bagno, docce, lavandini o altri recipienti contenenti acqua.
- Non utilizzare un timer o un telecomando separato per accendere automaticamente il dispositivo.
- Non coprire il dispositivo.
- Collocare il dispositivo su una superficie stabile e piana.
- Tenere il dispositivo a distanza da oggetti infiammabili.

Sicurezza elettrica

CAUTION
RISK OF ELECTRIC SHOCK
DO NOT OPEN

- Questo prodotto deve essere aperto solo da un tecnico autorizzato quando è necessaria la manutenzione.
- Scollegare il prodotto dall'alimentazione e da altri apparecchi se dovesse esserci un problema.
- Non utilizzare il dispositivo in presenza di danni o difetti al cavo o alla spina di alimentazione. Se il cavo o la spina di alimentazione è danneggiato o difettoso, deve essere sostituito dal fabbricante o da un centro riparazioni autorizzato.
- Prima dell'uso verificare sempre che la tensione di alimentazione corrisponda a quella indicata sulla targhetta nominale del dispositivo.
- Non spostare il dispositivo tirandolo per il cavo di alimentazione. Verificare che il cavo non possa aggrovigliarsi.
- Non immergere il dispositivo, il cavo o la spina di alimentazione in acqua o altri liquidi.
- Non lasciare il dispositivo incustodito con la spina collegata alla rete di alimentazione.
- Non utilizzare cavi di prolunga.

Pulizia e manutenzione

Attenzione!

- Prima di qualsiasi intervento di pulizia o manutenzione, spegnere sempre il dispositivo, rimuovere la spina dalla presa a parete e attendere che il dispositivo si sia raffreddato.
- Non utilizzare solventi detergenti o abrasivi.
- Non pulire l'interno del dispositivo.
- Non cercare di riparare il dispositivo. Se il dispositivo non funziona correttamente, sostituirlo con uno nuovo.
- Non immergere il dispositivo in acqua o in altri liquidi.

- Pulire l'esterno del dispositivo con un panno morbido e umido. Asciugare a fondo il dispositivo con un panno pulito e asciutto.

Assistenza

Per ulteriore assistenza o per fornire commenti o suggerimenti visitare il sito www.nedis.com/support

Contatti

NEDIS B.V., De Tweeling 28, 5215 MC 's-Hertogenbosch, Paesi Bassi

Português - Descrição

1. Botão volume +	• Toque no botão para aumentar o volume.
2. Botão volume -	• Toque no botão para reduzir o volume.
3. Botão de desativação do som	• Toque no botão para desativar ou ativar o som.
4. Botão de chamada (Skype for Business)	• Marque o número ou selecione o contacto no seu computador para fazer a chamada. • Toque no botão para atender uma chamada ou terminar uma chamada recebida.
5. Indicador LED	• O indicador acende-se a azul enquanto a chamada está em curso. • O indicador acende-se a vermelho quando o microfone está desativado. • O indicador acende-se a azul e vermelho quando o microfone está desativado durante uma chamada.
6. Altifalante	
7. Tomada dos auscultadores (3,5 mm)	• Para usar os auscultadores para chamadas privadas, ligue os auscultadores à tomada para auscultadores.
8. Ficha USB	• Ligue a ficha USB à porta USB do seu computador. O logótipo Nedis acende-se quando o dispositivo é ligado. Nota: Não ligue o altifalante ao computador utilizando um hub USB ou extensor USB. A ligação direta à porta USB do seu computador assegura corrente elétrica suficiente para ligar o altifalante.
9. Logótipo Nedis	

Configuração

- Ao ligar o dispositivo ao computador, o controlador de áudio USB é automaticamente instalado sem qualquer software ou controladores adicionais. A configuração demora apenas alguns minutos.
- No seu computador, selecione "Control Panel" > "Sound Device" para verificar se os controladores de reprodução e gravação foram instalados com êxito.

Configuração manual (Microsoft Windows)

- Selecione "Control Panel" > "Hardware and Sound" > "Sound".
- Nos separadores "Playback" e "Recording", selecione "Conexant USB Audio" como o dispositivo predefinido.
- Clique em "Set Default" e "Apply" para guardar as definições.
- Nota: Nas diferentes versões do Microsoft Windows, os nomes e as representações visuais podem variar. Se não conseguir localizar as definições do controlador, contacte o seu administrador do sistema.

Configuração manual (Macintosh, base Intel)

- Em "System Preferences" > "Sound".
- Nos separadores "Input" e "Output", selecione "Conexant USB Audio" como o dispositivo.
- Clique em "Set Default" e "Apply" para guardar as definições.

Segurança

Segurança geral

- Leia atentamente o manual de instruções antes de utilizar. Guarde o manual para consulta futura.
- O fabricante não se responsabiliza por danos indiretos ou por danos em bens ou pessoas provocados pela inobservância das instruções de segurança e utilização indevida do dispositivo.
- Utilize o dispositivo apenas para a finalidade a que se destina. Não utilize o dispositivo para outras finalidades além das descritas no manual.
- Não utilize o dispositivo caso tenha alguma peça danificada ou com defeito. Se o dispositivo estiver danificado ou tenha defeito, substitua imediatamente o dispositivo.
- O dispositivo destina-se apenas a utilização no interior. Não utilize o dispositivo no exterior.
- O dispositivo destina-se apenas a utilização doméstica. Não utilize o dispositivo para fins comerciais.
- Não utilize o dispositivo em locais com elevada humidade, tais como casas de banho e piscinas.
- Não utilize junto de banheiras, chuveiros, lavatórios ou outros recipientes que contenham água.
- Não utilize um temporizador ou qualquer outro sistema de controlo remoto separado que ligue o dispositivo automaticamente.
- Não cubra o dispositivo.
- Coloque o dispositivo sobre uma superfície plana e estável.
- Mantenha o dispositivo afastado de objetos inflamáveis.

Segurança elétrica

CAUTION
RISK OF ELECTRIC SHOCK
DO NOT OPEN

- Este produto deve apenas ser aberto por um técnico autorizado sempre que for necessária uma reparação.
- Desligue o produto da tomada de alimentação e outro equipamento se ocorrer um problema.
- Não utilize o dispositivo se o cabo de alimentação ou a ficha estiverem danificados ou com defeito. Se o cabo de alimentação ou a ficha estiverem danificados ou com defeito, têm de ser substituídos pelo fabricante ou um agente reparador autorizado.
- Antes de utilizar, verifique sempre se a tensão da rede é igual à tensão indicada na placa de classificação do dispositivo.
- Não desloque o dispositivo puxando-o pelo cabo de alimentação. Certifique-se de que o cabo de alimentação não fica emaranhado.
- Não mergulhe o dispositivo, o cabo de alimentação ou a ficha em água ou outros líquidos.
- Não deixe o dispositivo sem vigilância com a ficha ligada à corrente elétrica.
- Não utilize um cabo de extensão.

Limpeza e manutenção

Aviso!

- Antes da limpeza ou manutenção, desligue sempre o dispositivo, retire a ficha da tomada de parede e aguarde até que o dispositivo tenha arrefecido.
- Não utilize solventes de limpeza ou produtos abrasivos.
- Não limpe o interior do dispositivo.
- Não tente reparar o dispositivo. Se o dispositivo não funcionar corretamente, substitua-o por um dispositivo novo.
- Não mergulhe o dispositivo em água ou outros líquidos.

- Limpe o exterior do dispositivo utilizando um pano húmido macio. Segue minuciosamente o dispositivo com um pano limpo e seco.

Suporte

Se necessitar de ajuda adicional ou tiver comentários ou sugestões, por favor visite www.nedis.com/support

Contacto

NEDIS B.V., De Tweeling 28, 5215 MC 's-Hertogenbosch, Holanda

Dansk - Beskrivelse

1. Lydstyrke + knap	• Tryk på knappen for at øge lydstyrken.
2. Lydstyrke - knap	• Tryk på knappen for at sænke lydstyrken.
3. Lydløs-knap	• Tryk på knappen for at aktivere eller deaktivere lydløs.
4. Opkald-knap (Skype for Business)	• Indtast nummeret eller vælg kontakten på computeren for at foretage et opkald. • Tryk på knappen for at besvare eller afslutte et indkommende opkald.
5. LED-indikator	• Indikatoren lyser blåt når et opkald er i gang. • Indikatoren lyser rødt når mikrofonen er sat på lydløs. • Indikatoren lyser blåt og rødt når mikrofonen er sat på lydløs under et opkald.
6. Højttaler	
7. Headset-stik (3,5 mm)	• For at benytte et headset til private samtaler, skal man forbinde headsettet med headset-stikket.
8. USB-stik	• Sæt USB-stikket i computerens USB-port. Nedis-logoet tændes når enheden er tilsluttet. Bemærk: Forbind ikke højttaleren til computeren gennem en USB-hub eller USB-forlænger. Direkte forbindelse med USB-porten i computeren sikrer tilstrækkelig elektrisk strøm til strømføring af højtaleren.
9. Nedis-logo	

Konfiguration

- Når enheden tilsluttes computeren, så installeres USB-audio-styreprogrammet automatisk uden ekstra software eller andre styreprogrammer. Konfigurationen tager kun nogle få minutter.
- På computeren vælges "Control Panel" > "Sound Device" for at tjekke om styreprogrammerne for både afspilning og optagelse er blevet rigtigt installeret.

Manuel konfiguration (Microsoft Windows)

- Vælg "Control Panel" > "Hardware and Sound" > "Sound".
- Under fanerne "Playback" og "Recording" vælges "Conexant USB Audio" som standardenhed.
- Klik på "Set Default" og "Apply" for at gemme indstillingerne.
- Bemærk: Navngivningen og den visuelle repræsentation kan variere for forskellige Microsoft Windows-versioner. Hvis man ikke er i stand til at lokalisere indstillingerne for styreprogrammet, så kontakt systemadministratoren.

Manuel konfiguration (Macintosh, Intel-based)

- Vælg "System Preferences" > "Sound".
- Under fanerne "Input" og "Output" vælges "Conexant USB Audio" som enheden.
- Klik på "Set Default" og "Apply" for at gemme indstillingerne.

Sikkerhed

Generel sikkerhed

- Læs vejledningen omhyggeligt før brug. Gem vejledningen til fremtidig brug.
- Fabrikanten kan ikke holdes ansvarlig for skader der opstår på ejendom eller personer, på grund af manglende overholdelse af sikkerhedsvejledninger og forkert brug af enheden.
- Brug kun enheden til de tilsigtede formål. Brug ikke enheden til andre formål end dem, som er beskrevet i vejledningen.
- Brug ikke enheden, hvis den har beskadigede eller defekte dele. Hvis enheden er beskadiget eller defekt, skal den omgående udskiftes.
- Enheden er kun beregnet til indendørs brug. Brug ikke enheden udendørs.
- Enheden er kun beregnet til hjemmebrug. Brug ikke enheden til kommercielle formål.
- Brug ikke enheden på meget fugtige steder som f.eks. badeværelser og ved svømmebassiner.
- Brug ikke enheden nær ved badekar, brusebade, vandfade eller andre kar der indeholder vand.
- Brug ikke en timer eller et separat fjernbetjeningssystem, som tænder enheden automatisk.
- Dæk ikke enheden til.
- Placér enheden på en stabil, flad overflade.
- Hold lampen væk fra brændbare genstande.

Elektrisk sikkerhed

CAUTION
RISK OF ELECTRIC SHOCK
DO NOT OPEN

- Produktet må kun åbnes af en autoriseret tekniker, hvis der er behov for serviceindgreb.
- Tag produktet ud af stikkontakten og andet udstyr, hvis der opstår et problem.
- Brug ikke enheden, hvis netledningen eller netstikket er beskadiget eller defekt. Hvis netledningen eller netstikket er beskadiget eller defekt, skal den udskiftes af fabrikanten, eller en autoriseret tekniker.
- Kontroller altid, at netspændingen er den samme som spændingen angivet på ydelsesskiltet af enheden før brug.
- Flyt ikke enheden ved at trække i netledningen. Kontroller at netledningen ikke kan blive filtret sammen.
- Sænk ikke enheden, netledningen eller netstikket ned i vand eller andre væsker.
- Efterlad ikke enheden uden opsyn, når netstikket er tilsluttet til en stikkontakt.
- Brug ikke forlængerledning.

Rengøring og vedligeholdelse

Advarsel!

- Før rengøring eller vedligeholdelse, skal enheden altid være slukket, tag stikket ud af stikkontakten og vent indtil enheden er kølet ned.
- Brug ikke opløsningsmidler eller slibende rengøringsmidler.
- Rengør ikke enheden indvendigt.
- Forsøg ikke at reparere enheden. Hvis enheden ikke fungerer korrekt, skal den udskiftes med en ny enhed.
- Sænk ikke enheden ned i vand eller andre væsker.

- Rengør enheden udvendigt med en blød, fugtig klud. Tør enheden grundigt af med en ren, tør klud.

Support

Hvis du har brug for yderligere hjælp, eller hvis du har kommentarer eller forslag, beder vi dig besøge www.nedis.com/support

Kontakt

NEDIS B.V., De Tweeling 28, 5215 MC 's-Hertogenbosch, Nederlandene

Norsk - Beskrivelse

1. Volum + knapp	• Trykk på knappen for å øke volumet.
2. Volum - knapp	• Trykk på knappen for å redusere volumet.
3. Demperknapp	• Trykk på knappen for å slå av eller på lyden.
4. Ringeknapp (Skype for Business)	• Slå nummeret eller velg kontakten fra datamaskinen for å foreta et anrop. • Trykk på knappen for å besvare eller avslutte et innkommende anrop.
5. LED-indikator	• Indikatoren lyser blått under en samtale. • Indikatoren lyser rødt når mikrofonen er dempet. • Indikatoren lyser blått og rødt når mikrofonen er dempet under en samtale.
6. Høyttaler	
7. Hodetelefonkontakt (3,5 mm)	• Hvis du vil bruke hodetelefoner for private samtaler, kobler du dem til hodetelefonkontakten.
8. USB-plugg	• Koble USB-pluggen til USB-porten på datamaskinen. Nedis-logoen begynner å lyse når enheten er tilkoblet. Merk: Ikke koble høyttaleren til en datamaskinen via en USB-forgrener eller en USB-forsterker. Direkte tilkobling til USB-porten på datamaskinen sørger for tilstrekkelig med strøm for å kunne slå på høyttaleren.
9. Nedis-logo	

Konfigurasjon

- Når enheten er koblet til en datamaskin, er installeres USB-lyddriveren automatisk uten behov for ekstra programvare eller drivere. Konfigurasjonen vil kun ta et par minutter.
- På datamaskinen åpner du "Control Panel" > "Sound Device" for å sjekke om både avspillings- og innspillingsdriveren er installert.

Manuell konfigurasjon (Microsoft Windows)

- Velg "Control Panel" > "Hardware and Sound" > "Sound".
- Under "Playback" og "Recording" velger du "Conexant USB Audio" som standard enhet.
- Klikk på "Set Default" og "Apply" for å lagre innstillingene.
- Merk: I de ulike versjonene av Microsoft Windows kan navn og utseende variere. Hvis du ikke finner driverinnstillingene, kan du kontakte systemadministrator.

Manuell konfigurasjon (Macintosh, Intel-basert)

- Velg "System Preferences" > "Sound".
- Under "Input" og "Output" velger du "Conexant USB Audio" som standard enhet.
- Klikk på "Set Default" og "Apply" for å lagre innstillingene.

Sikkerhet

Generell sikkerhet

- Les bruksanvisningen nøye før bruk. Oppbevar bruksanvisningen for fremtidig bruk.
- Produsenten er ikke ansvarlig for påfølgende skade eller for skade på eiendom eller person som følge av manglende overholdelse av sikkerhetsanvisningene og feil bruk av enheten.
- Bruk bare enheten for det tiltenkte formålet. Ikke bruk enheten til andre formål enn det som er beskrevet i bruksanvisningen.
- Ikke bruk enheten hvis noen del er skadet eller defekt. Enheten må erstattes umiddelbart hvis den er skadet eller defekt.
- Enheten er kun ment for innendørs bruk. Ikke bruk enheten utendørs.
- Enheten er kun for innendørs bruk. Ikke bruk enheten i forretningsøyemed.
- Ikke bruk enheten på steder med høy luftfuktighet, som på bad og ved svømmebasseng.
- Ikke bruk enheten i nærheten av badekar, dusj, håndvask eller andre vannbeholdere.
- Ikke bruk en tidtaker eller et separat fjernkontrollsystem som slår på enheten automatisk.
- Ikke dekk til enheten.
- Plasser enheten på en jevn, flat overflate.
- Hold enheten borte fra brennbare gjenstander.

Elektrisk sikkerhet

CAUTION
RISK OF ELECTRIC SHOCK
DO NOT OPEN

- Dette produktet skal kun åpnes av en autorisert tekniker når det kreves reparasjoner.
- Koble produktet fra strømmen og annet utstyr dersom et problem oppstår.
- Ikke bruk enheten hvis strømkabelen eller støpselet er skadet eller på andre måter defekt. Hvis strømkabelen eller støpselet er skadet eller defekt, må disse byttes ut av produsenten eller et autorisert serviceverksted.
- Før bruk må det alltid sjekkes at nettspenningen er den samme som spenningen som er merket på enheten.
- Ikke flytt på enheten ved å trekke i strømkabelen. Pass på at strømkabelen ikke blir viklet inn i noe.
- Enheten, støpselet og strømkabelen må aldri senkes i vann eller andre væsker.
- Ikke la enheten bli liggende uten tilsyn når støpselet koblet til stikkontakten.
- Ikke bruk forlengelsesledning.

Rengjøring og vedlikehold

Advarsel!

- Før rengjøring eller vedlikehold må enheten slås av og støpselet må tas ut fra stikkontakten, og enheten må kjøles ned.
- Ikke bruk rensemidler eller skuremidler.
- Ikke rengjør innsiden av enheten.
- Ikke prøv å reparere enheten. Hvis enheten ikke fungerer som den skal, erstatt den med en ny enhet.
- Ikke senk enheten i vann eller annen væske.

- Rengjør utsiden av enheten med en myk, fuktig klut. Tørk enheten grundig med en tørr, ren klut.

Support

Hvis du trenger ytterligere hjelp eller har kommentarer eller forslag, vennligst gå inn på www.nedis.com/support

Kontakt

NEDIS B.V., De Tweeling 28, 5215 MC 's-Hertogenbosch, Nederland

Svenska - Beskrivning

1. Volym + knapp	• Peka på knappen för att höja volymen.
2. Volym - knapp	• Peka på knappen för att sänka volymen.
3. Mute-knapp	• Peka på knappen för att gå till tyst läge eller för att stänga av tyst läge.
4. Samtalsknapp (Skype for Business)	• Slå numret eller välj kontakt från din dator för att ringa ett samtal. • Tryck på knappen för att svara eller avsluta ett inkommande samtal.
5. LED-indikator	• Indikatorn lyser blått när ett samtal är aktivt. • Indikatorn lyser rött när mikrofonen är avstängd. • Indikatorn lyser blått och rött när mikrofonen är avstängd under ett samtal.
6. Högtalare	
7. Headset-uttag (3,5 mm)	• För att använda ett headset för privata samtal, anslut headsetet till headset-uttaget.
8. USB-kontakt	• Anslut USB-kontakten till din dators USB-port. Nedis-logotypen visas när enheten är ansluten. OBS: Anslut inte högtalaren till din dator via en USB-hubb eller USB-extender. Direkt anslutning till USB-porten på din dator ser till att det finns tillräcklig strömstyrka för att driva högtalaren.
9. Nedis-logotyp	

Konfiguration

- När enheten ansluts till din dator installeras USB-ljuddrivrutinen automatiskt utan ytterligare mjukvara eller drivrutiner. Konfigurationen tar bara några minuter.
- På din dator, välj "Control Panel" > "Sound Devices"för att kontrollera om drivrutiner för både uppspelning och inspelning har installerats korrekt.

Manuell konfiguration (Microsoft Windows)

- Välj "Control Panel" > "Hardware and Sound" > "Sound".
- Under flikarna "Playback" och "Recording", välj "Conexant USB Audio" som standardenhet.
- Klicka på "Set Deafult" och "Apply" för att spara inställningarna.
- OBS: Under andra versioner av Microsoft Windows kan namn och visuell representation variera. Om du inte kan hitta inställningarna för drivrutinen, kontakta din systemadmin.

Manuell konfiguration (Macintosh, Intel-baserad)

- Välj "System Preferences" > "Sound".
- Under flikarna "Input" och "Output", välj "Conexant USB Audio" som enhet.
- Klicka på "Set Deafult" och "Apply" för att spara inställningarna.

Säkerhet

Allmän säkerhet

- Läs bruksanvisningen noga innan användning. Behåll bruksanvisningen för att kunna använda den igen.
- Tillverkaren är inte ansvarig för följdskador eller för skador på egendom eller personer som orsakas av att säkerhetsföreskrifterna inte följs och av felaktig användning av enheten.
- Använd endast enheten för dess avsedda syfte. Använd inte enheten till andra ändamål än dem som beskrivs i denna bruksanvisning.
- Använd inte enheten om någon del är skadad eller felaktig. Om enheten är skadad eller felaktig ska den bytas ut omedelbart.
- Enheten är bara avsedd för inomhusanvändning. Använd inte enheten utomhus.
- Enheten är endast avsedd för inomhusanvändning. Använd inte för kommersiella ändamål.
- Använd inte enheten på platser med hög luftfuktighet, så som badrum och vid pooler.
- Använd inte enheten nära badkar, duschar, bassänger eller andra kärl innehållande vatten.
- Använd inte en timer eller en separat fjärrstyrt system som sätter på enheten automatiskt.
- Täck inte över enheten.
- Placera enheten på en stabil, platt yta.
- Håll enheten borta från brandfarliga föremål.

Elsäkerhet

CAUTION
RISK OF ELECTRIC SHOCK
DO NOT OPEN

- Produkten får endast öppnas av en auktoriserad tekniker när service krävs.
- Dra ut nätkabeln från vägguttaget och koppla ur all annan utrustning om något problem skulle uppstå.
- Används inte enheten om nätkabeln eller nätkontakten är skadad eller defekt. Om nätkabeln eller nätkontakten är skadad eller defekt, måste den bytas ut av tillverkaren eller en auktoriserad reparatör.
- Kolla alltid om nätströmmen är den samma som strömgraderingen på enheten innan användning.
- Förflytta inte på enheten genom att dra i nätkabeln. Se till att nätkabeln inte kan trassla in sig.
- Doppa inte enheten, nätkabeln eller nätkontakten i vatten eller någon annan vätska.
- Lämna inte enheten oövervakad medan nätkontakten är ansluten till vägguttaget.
- Använd ej förlängningskabel.

Rengöring och underhåll

Varning!

- Innan rengöring eller underhåll, se till att du har stängt av enheten, tagit ur nätkontakten ur vägguttaget och vänta tills enheten har kylts av.
- Använd inga rengöringsmedel som innehåller lösningsmedel eller slipmedel.
- Rengör inte enhetens insida.
- Försök inte att reparera enheten. Byt ut enheten mot en ny om den inte fungerar som den ska.
- Doppa inte enheten i vatten eller andra vätskor.

- Rengör enhetens utsida med en mjuk fuktad trasa. Torka noggrant enheten med en ren, torr trasa.

Support

Om du behöver mer hjälp eller har kommentarer eller förslag, besök www.nedis.com/support

Kontakt

NEDIS B.V., De Tweeling 28, 5215 MC 's-Hertogenbosch, The Netherlands

Suomi - Kuvaus

1. Äänenvoimakkuus + painike	• Lisää äänenvoimakkuutta napauttamalla painiketta.
2. Äänenvoimakkuus - painike	• Vähennä äänenvoimakkuutta napauttamalla painiketta.
3. Mykistyspainike	• Mykistä tai palauta ääni napauttamalla painiketta.
4. Soittopainike (Skype for Business)	• Valitse numero tai valitse yhteystieto tietokoneesta soittaaksesi. • Vastaa tulevaan puheluun tai lopeta puhelu napauttamalla painiketta.
5. LED-merkkivalo	• Merkkivalo palaa sinisenä puhelun ollessa käynnissä. • Merkkivalo palaa punaisena mikrofonin ollessa mykistetty. • Merkkivalo palaa sinisenä ja punaisena mikrofonin ollessa mykistetty puhelun aikana.
6. Kovaääninen	
7. Kuulokeliitin (3,5 mm)	• Käytä kuuloketta yksityispuheluihin liittämällä kuuloke kuulokeliittimeen.
8. USB-liitin	• Liitä USB-pistoke tietokoneesi USB-liittimeen. Nedis-logo tulee näkyviin laitteen ollessa yhdistetty. Huomaa: Älä yhdistä kovaäänistä tietokoneeseesi käyttäen USB-keskitintä tai USB-laajenninta. Liittäminen suoraan tietokoneesi USB-liittimeen varmistaa riittävän sähkövirran kovaäänisen sähköistämiselle.
9. Nedis-logo	

Konfigurointi

- Laitteen ollessa yhdistetty tietokoneeseesi USB-ääniajuri asennetaan automaattisesti ilman lisäohjelmia tai ajureita. Konfigurointi vie vain muutaman minuutin.
- Valitse tietokoneellasi "Control Panel" > "Sound Device" tarkistaaksesi, onko sekä toisto- että äänitysajurit asennettu onnistuneesti.

Manuaalinen konfigurointi (Microsoft Windows)

- Valitse "Control Panel" > "Hardware and Sound" > "Sound".
- Valitse "Playback"- ja "Recording"-välilehdillä "Conexant USB Audio" oletuslaitteeksi.
- Tallenna asetukset napsauttamalla "Set Default" ja "Apply".
- Huomaa: Nimet ja visuaaliset esitykset voivat vaihdella eri Microsoft Windows -versioissa. Ota yhteys pääkäyttäjääsi, jos et löydä ajuriasetuksia.

Manuaalinen konfigurointi (Macintosh, Intel-pohjainen)

- Valitse "System Preferences" > "Sound".
- Valitse "Input"- ja "Output"-välilehdillä "Conexant USB Audio" oletuslaitteeksi.
- Tallenna asetukset napsauttamalla "Set Default" ja "Apply".

Turvallisuus

Yleinen turvallisuus

- Lue käyttöopas huolella ennen käyttöä. Säilytä käyttöopas tulevaa käyttöä varten.
- Valmistaja ei ole vastuussa henkilöille tai omaisuudelle aiheutuvista vahingoista, jos ne johtuvat turvallisuusohjeiden laiminlyönnistä tai laitteen sopimattomasta käytöstä.
- Käytä laitetta vain sille tarkoitettuun käyttötarkoitukseen. Älä käytä laitetta muuhun kuin käyttöoppaassa kuvattuun tarkoitukseen.
- Älä käytä laitetta, jos jokin sen osa on vioittunut tai viallinen. Jos laite on vioittunut tai viallinen, vaihda laite välittömästi.
- Laite sopii vain sisäkäyttöön. Älä käytä laitetta ulkona.
- Laite sopii vain kotikäyttöön. Älä käytä laitetta kaupallisiin tarkoituksiin.
- Älä käytä laitetta paikoissa, kuten kylpyhuoneissa ja uima-allashuoneissa, joissa on korkea suhteellinen kosteus.
- Älä käytä laitetta kylpyammeiden, suihkujen, pesualtaiden tai muiden vettä sisältävien esineiden lähellä.
- Älä käytä ajastinta tai erillistä kauko-ohjausjärjestelmää, joka kytkee laitteen päälle automaattisesti.
- Älä peitä laitetta.
- Aseta laite vakaalle tasapinnalle.
- Pidä laite pois palavien materiaalien läheisyydestä.

Sähköturvallisuus

CAUTION
RISK OF ELECTRIC SHOCK
DO NOT OPEN

- Vain valtuutettu teknikko saa avata tämän laitteen, jos huoltoa tarvitaan.
- Jos ongelmia ilmenee, irrota laite verkkovirrasta ja muista laitteista.
- Älä käytä laitetta, jos sen virtajohto tai pistoke on vioittunut tai viallinen. Jos virtajohto tai pistoke on vioittunut tai viallinen, valmistajan tai valtuutetun huollon on vaihdettava se.
- Tarkista aina ennen käyttöä, että sähköverkon jännite vastaa laitteen luokituskylttiin merkittyä jännitettä.
- Älä siirrä laitetta vetämällä virtajohdosta. Varmista, että virtajohto ei pääse takertumaan.
- Älä upota laitetta, virtajohtoa tai pistoketta veteen tai muuhun nesteeseen.
- Älä jätä laitetta valvomatta pistokkeen ollessa kytketty pistorasiaan.
- Älä käytä jatkojohtoa.

Puhdistus ja huolto

Varoitus!

- Sammuta laite, irrota pistoke pistorasiasta ja odota, että laite jäähtyy, ennen kuin puhdistat tai huollat sitä.
- Älä käytä liuottimia tai hankausaineita.
- Älä puhdista laitteen sisäpuolta.
- Älä yritä korjata laitetta. Jos laite ei toimi asianmukaisesti, vaihda se uuteen.
- Älä upota laitetta veteen tai muuhun nesteeseen.

- Puhdista laite ulkopuolelta pehmeällä, kostealla liinalla. Kuivaa laite läpikotaisin puhtaalla kuivalla liinalla.

Tuki

Jos tarvitset apua tai jos sinulla on kommentteja tai ehdotuksia, käy osoitteessa: www.nedis.com/support

Yhteystiedot

NEDIS B.V., De Tweeling 28, 5215 MC 's-Hertogenbosch, The Netherlands

Ελληνικά - Περιγραφή

1. Κουμπί Ένταση +	• Πατήστε το κουμπί για να αυξήσετε την ένταση.
2. Κουμπί Ένταση -	• Πατήστε το κουμπί για να μειώσετε την ένταση.
3. Κουμπί σίγασης	• Πατήστε το κουμπί για σίγαση ή ενεργοποίηση του ήχου.
4. Κουμπί κλήσης (Skype for Business)	• Καλέστε τν αριθμό ή επιλέξτε την επαφή από τον υπολογιστή σας για α πραγματοποιήσετε μια κλήση. • Πατήστε το κουμπί για να απαντήσετε ή να τερματίσετε μια εισερχόμενη κλήση.
5. Ένδειξη LED	• Η ένδειξη ανάβει μπλε όταν η κλήση είναι ενεργή. • Η ένδειξη ανάβει κόκκινη όταν ενεργοποιείται η σίγαση του ήχου του μικροφώνου. • Η ένδειξη ανάβει μπλε και κόκκινη όταν ενεργοποιείται η σίγαση του ήχου του μικροφώνου κατά τη διάρκεια μιας κλήσης.
6. Ηχείο	
7. Υποδοχή ακουστικών (3,5 mm)	• Για να χρησιμοποιήσετε ακουστικά για ιδιωτικές κλήσεις, συνδέστε τα ακουστικά στην υποδοχή ακουστικών.
8. Βύσμα USB	• Συνδέστε το βύσμα USB στη θύρα USB του υπολογιστή σας. Το λογότυπο της Nedis ανάβει όταν συνδεθεί η συσκευή. Σημείωση: Μην συνδέετε το ηχείο στον υπολογιστή σας χρησιμοποιώντας USB hub ή σύστημα επέκτασης USB. Η απευθείας σύνδεση με τη θύρα USB του υπολογιστή σας διασφαλίζει επαρκές ρεύμα για την τροφοδοσία του ηχείου.
9. Λογότυπο Nedis	

Ρύθμιση παραμέτρων

- Όταν η συσκευή συνδεθεί στον υπολογιστή σας, το πρόγραμμα οδήγησης ήχου USB εγκαθίσταται αυτόματα χωρίς κανένα επιπλέον λογισμικό ή οδηγό. Η ρύθμιση παραμέτρων θα διαρκέσει λίγα λεπτά.
- Στον υπολογιστή σας, επιλέξτε "Control Panel" > "Sound Device" για να ελέγξετε εάν τα προγράμματα οδήγησης αναπαραγωγής και εγγραφής έχουν εγκατασταθεί επιτυχώς.

Μη αυτόματα ρύθμιση παραμέτρων (Microsoft Windows)

- Επιλέξτε "Control Panel" > "Hardware and Sound" > "Sound".
- Κάτω από τις καρτέλες "Playback" και "Recording", επιλέξτε "Conexant USB Audio" ως προεπιλεγμένη συσκευή.
- Επιλέξτε "Set Default" και "Apply" για να αποθηκεύσετε τις ρυθμίσεις.
- Σημείωση: Η ονομασία και η οπτικές αναπαραστάσεις ενδέχεται να διαφέρουν σε διαφορετικές εκδόσεις των Microsoft Windows. Εάν δεν μπορείτε να βρείτε τις ρυθμίσεις του προγράμματος οδήγησης, επικοινωνήστε με τον διαχειριστή συστήματος.

Μη αυτόματη ρύθμιση παραμέτρων (Macintosh, με βάση τον επεξεργαστή Intel)

- Επιλέξτε "System Preferences" > "Sound".
- Κάτω από τις καρτέλες "Input" και "Output", επιλέξτε "Conexant USB Audio" ως συσκευή.
- Επιλέξτε "Set Default" και "Apply" για να αποθηκεύσετε τις ρυθμίσεις.

Ασφάλεια

Γενική ασφάλεια

- Διαβάστε το εγχειρίδιο προσεκτικά πριν από τη χρήση. Φυλάξτε το εγχειρίδιο για μελλοντική αναφορά.
- Ο κατασκευαστής δεν φέρει καμία ευθύνη για τυχόν επακόλουθες βλάβες ή άλλες υλικές και σωματικές βλάβες που ενδέχεται να προκληθούν λόγω της μη τήρησης των οδηγιών ασφαλείας και της ακατάλληλης χρήσης της συσκευής.
- Χρησιμοποιείτε τη συσκευή μόνο για τους προοριζόμενους σκοπούς. Μη χρησιμοποιείτε τη συσκευή για διαφορετικούς σκοπούς από τους περιγραφόμενους στο εγχειρίδιο.
- Μη χρησιμοποιείτε τη συσκευή, εάν οποιοδήποτε τμήμα της έχει ζημιά ή ελάττωμα. Εάν η συσκευή έχει ζημιά ή ελάττωμα, αντικαταστήστε την αμέσως.
- Η συσκευή ενδείκνυται μόνο για εσωτερική χρήση. Μη χρησιμοποιείτε τη συσκευή σε εξωτερικό χώρο.
- Η συσκευή ενδείκνυται μόνο για οικιακή χρήση. Μην χρησιμοποιείτε τη συσκευή για εμπορικούς σκοπούς.
- Μην χρησιμοποιείτε τη συσκευή σε τοποθεσίες με υψηλή υγρασία, όπως σε μπάνια και πισίνες.
- Μην χρησιμοποιείτε τη συσκευή κοντά σε μπανιέρες, ντουζιέρες, νιπτήρες ή άλλα δοχεία που περιέχουν νερό.
- Μην χρησιμοποιείτε χρονοδιακόπτη ή ξεχωριστό σύστημα τηλεχειρισμού, το οποίο ενεργοποιεί αυτόματα τη συσκευή.
- Μην καλύπτετε τη συσκευή.
- Τοποθετείτε τη συσκευή επάνω σε μια σταθερή, επίπεδη επιφάνεια.
- Διατηρείτε τη συσκευή μακριά από εύφλεκτα αντικείμενα.

Ηλεκτρική ασφάλεια

CAUTION
RISK OF ELECTRIC SHOCK
DO NOT OPEN

- Αυτό το προϊόν θα πρέπει να ανοίγεται μόνο από εξουσιοδοτημένο τεχνικό όταν απαιτείται σέρβις.
- Αποσυνδέστε το προϊόν από την πρίζα και άλλο εξοπλισμό αν παρουσιαστεί πρόβλημα.
- Μην χρησιμοποιείτε τη συσκευή, εάν το καλώδιο ρεύματος ή το φις έχουν φθαρεί ή είναι ελαττωματικά. Εάν το καλώδιο ρεύματος ή το φις έχουν φθορές ή είναι ελαττωματικά, πρέπει να αντικατασταθούν από τον κατασκευαστή ή από έναν εξουσιοδοτημένο αντιπρόσωπο επισκευών.
- Πριν από τη χρήση ελέγχετε πάντα εάν η τάση ρεύματος είναι η ίδια με την τάση στην πινακίδα τύπου της συσκευής.
- Μην μετακινείτε τη συσκευή τραβώντας την από το καλώδιο ρεύματος. Εξασφαλίζετε ότι το καλώδιο ρεύματος δεν μπορεί να μπερδευτεί.
- Μην βυθίζετε τη συσκευή, το καλώδιο ρεύματος ή το φις σε νερό ή άλλα υγρά.
- Μην αφήνετε τη συσκευή ανεπιτήρητη ενώ το βύσμα ρεύματος είναι συνδεδεμένο στην παροχή ρεύματος.
- Μην χρησιμοποιείτε καλώδιο επέκτασης.

nedis

Καθαρισμός και συντήρηση

Προειδοποίηση!

- Πριν από τον καθαρισμό ή τη συντήρηση, απενεργοποιείτε πάντα τη συσκευή, αφαιρείτε το φις από την υποδοχή τοίχου και περιμένετε έως όπου η συσκευή κρυώσει.
- Μη χρησιμοποιείτε διαλύτες ή λειαντικά.
- Μην καθαρίζετε το εσωτερικό της συσκευής.
- Μην επιχειρήσετε να επισκευάσετε τη συσκευή. Εάν η συσκευή δεν λειτουργεί σωστά, αντικαταστήστε την με μια νέα.
- Μη βυθίζετε τη συσκευή σε νερό ή άλλα υγρά.

- Καθαρίζετε το εξωτερικό της συσκευής χρησιμοποιώντας ένα μαλακό, νωπό πανί. Στεγνώνετε προσεκτικά τη συσκευή με ένα καθαρό, στεγνό πανί.

Υποστήριξη

Εάν χρειάζεστε περαιτέρω βοήθεια ή επιθυμείτε να υποβάλετε σχόλια ή προτάσεις, επισκεφθείτε την ιστοσελίδα www.nedis.com/support

Επαφή

NEDIS B.V., De Tweeling 28, 5215 MC 's-Hertogenbosch, The Netherlands

Polski - Opis

1.	Przycisk Głośność +	• Naciśnij przycisk, aby zwiększyć głośność.
2.	Przycisk Głośność -	• Naciśnij przycisk, aby zmniejszyć głośność.
3.	Przycisk wyciszenia	• Naciśnij przycisk, aby wyciszyć dźwięk lub wyłączyć wyciszenie.
4.	Przycisk połączenia (Skype for Business)	• Wybierz numer lub kontakt z komputera, aby nawiązać połączenie. • Naciśnij przycisk, aby odebrać połączenie przychodzące lub zakończyć rozmowę.
5.	Wskaźnik LED	• Wskaźnik świeci na niebiesko, gdy połączenie jest aktywne. • Wskaźnik świeci na czerwono, gdy mikrofon jest wyciszony. • Wskaźnik świeci na niebiesko i czerwono, gdy mikrofon jest wyciszony w czasie połączenia.
6.	Głośnik	
7.	Złącze słuchawkowe (3,5 mm)	• Aby użyć zestawu słuchawkowego do prywatnych połączeń, podłączyć go do złącza słuchawkowego.
8.	Wtyczka USB	• Podłączyć wtyczkę USB do portu USB w komputerze. Logo Nedis włącza się, gdy urządzenie jest podłączone.
9.	Logo Nedis	Uwaga: Nie podłączać głośnika do komputera za pomocą rozdzielacza USB ani przedłużacza USB. Bezpośrednie połączenie do portu USB komputera zapewnia wystarczające natężenie prądu, aby zasilić głośnik.

Konfiguracja

- Gdy urządzenie jest podłączone do komputera, automatycznie instalowany jest sterowni audio USB bez dodatkowego oprogramowania lub sterowników. Konfiguracja zajmie zaledwie kilka minut.
- Na komputerze wybrać „Control Panel" > „Sound Device", aby sprawdzić, czy prawidłowo zostały zainstalowane sterowniki odtwarzania i nagrywania.

Konfiguracja ręczna (Microsoft Windows)

- Wybrać „Control Panel" > „Hardware and Sound" > „Sound".
- Pod zakładkami „Playback" i „Recording", wybrać „Conexant USB Audio" jako urządzenie domyślne.
- Kliknij „Set Default" i „Apply", aby zapisać ustawienia.
- Uwaga: W różnych wersjach systemu Microsoft Windows mogą różnić się nazwy i wygląd. Jeśli nie można zlokalizować ustawień sterowników, należy skontaktować się z administratorem systemu.

Konfiguracja ręczna (Macintosh, oparty na Intel)

- Wybrać „System Preferences" > „Sound".
- Pod zakładkami „Input" i „Output", wybrać „Conexant USB Audio" jako urządzenie.
- Kliknij „Set Default" i „Apply", aby zapisać ustawienia.

Bezpieczeństwo

Ogólne zasady bezpieczeństwa

- Przed rozpoczęciem korzystania z urządzenia należy dokładnie przeczytać instrukcję. Zachować instrukcję do wykorzystania w przyszłości.
- Producent nie ponosi odpowiedzialności za uszkodzenia urządzenia lub obrażenia osób powstałe w wyniku nieprzestrzegania instrukcji dotyczących bezpieczeństwa i niewłaściwego użytkowania urządzenia.
- Urządzenie powinno być używane zgodnie ze swoim przeznaczeniem. Nie należy używać urządzenia w celach innych niż określono w instrukcji.
- Nie wolno korzystać z urządzenia, jeśli jakakolwiek część jest uszkodzona lub wadliwa. Jeśli urządzenie jest uszkodzone lub wadliwe, należy niezwłocznie wymienić urządzenie.
- Urządzenie nadaje się wyłącznie do użytku wewnętrznego. Nie używać urządzenia na zewnątrz.
- Urządzenie nadaje się wyłącznie do użytku domowego. Urządzenia nie wolno używać do celów handlowych.
- Nie używać urządzenia w miejscach o wysokiej wilgotności, takich jak łazienki i baseny.
- Nie wolno korzystać z urządzenia w pobliżu wanien, pryszniców, zlewów lub innych zbiorników napełnionych wodą.
- Nie używać regulatora czasowego ani oddzielnego systemu zdalnego sterowania umożliwiającego automatyczne włączenie urządzenia.
- Nie przykrywać urządzenia.
- Umieść urządzenie na stabilnej, płaskiej powierzchni.
- Urządzenie należy przechowywać z dala od przedmiotów łatwopalnych.

Bezpieczeństwo elektryczne

CAUTION
RISK OF ELECTRIC SHOCK
DO NOT OPEN

- Produkt powinien być demontowany wyłącznie przez osobę z odpowiednimi uprawnieniami, kiedy wymagane jest przeprowadzenie przeglądu.
- W przypadku wystąpienia problemu odłączyć urządzenie od sieci i innego sprzętu.
- Jeśli kabel zasilający lub wtyczka zasilająca są uszkodzone lub nie działają poprawnie. Jeśli kabel zasilający lub wtyczka zasilająca są uszkodzone lub nie działają poprawnie, muszą zostać wymienione przez producenta lub autoryzowanego serwisanta.
- Przed rozpoczęciem użytkowania zawsze należy sprawdzać, czy napięcie sieci zasilającej odpowiada wartości podanej na tabliczce znamionowej urządzenia.
- Poruszać urządzeniem tak, aby nie doprowadzić do pociągnięcia za kabel zasilający. Nie dopuszczać do zaplątania kabla.
- Nie wolno zanurzać urządzenia, kabla zasilającego ani wtyczki zasilającej w wodzie bądź innej cieczy.
- Nie pozostawiać urządzenia bez nadzoru, gdy wtyczka jest podłączona do zasilania.
- Nie używać przedłużacza.

Czyszczenie i konserwacja

Ostrzeżenie!

- Przed przystąpieniem do czyszczenia lub konserwacji należy zawsze wyłączyć urządzenie, wyjąć wtyczkę zasilającą z gniazdka elektrycznego i poczekać aż urządzenie ostygnie.
- Nie używać do czyszczenia rozpuszczalników ani materiałów ściernych.
- Nie czyścić wewnętrznej strony urządzenia.
- Nie podejmować prób naprawy urządzenia. Jeśli urządzenie nie działa poprawnie, należy wymienić je na nowe urządzenie.
- Nie zanurzać urządzenia w wodzie lub innych płynach.

- Zewnętrzną stronę urządzenia czyścić miękką, wilgotną szmatką. Urządzenie dokładnie wycierać do sucha przy użyciu czystej, suchej szmatki.

Wsparcie

Jeśli potrzebujesz dalszej pomocy lub masz uwagi lub sugestie, proszę odwiedź stronę www.nedis.com/support

Kontakt

NEDIS B.V., De Tweeling 28, 5215 MC 's-Hertogenbosch, Holandia

Čeština - Popis

1.	Tlačítko Hlasitost +	• Klepnutím tlačítka zvýšíte hlasitost.
2.	Tlačítko Hlasitost -	• Klepnutím tlačítka snížíte hlasitost.
3.	Tlačítko vypnutí zvuku	• Klepnutím tlačítka vypnete nebo zapnete zvuk.
4.	Tlačítko volání (Skype for Business)	• Chcete-li vytočit hovor, Vytočte číslo nebo vyberte kontakt z počítače. • Klepnutím na tlačítko přijmete příchozí hovor.
5.	LED ukazatel	• Když je aktivní hovor, kontrolka se rozsvítí modře. • Když je ztlušený mikrofon, kontrolka se rozsvítí červeně. • Když je mikrofon ztlušený během hovoru, kontrolka svítí modře i červeně.
6.	Reproduktor	
7.	Konektor náhlavní sady (3,5 mm)	• Chcete-li pro soukromé hovory použít sluchátka s mikrofonem, připojte je do příslušného konektoru.
8.	USB zástrčka	• USB zástrčku zasuňte do USB portu počítače. Když se zařízení zapne, rozsvítí se logo Nedis.
9.	Logo Nedis	Poznámka: Nepřipojujte reproduktor k počítači pomocí USB hubu nebo USB prodlužovačky. Přímé připojení k USB portu počítače zaručí dostatečný elektrický proud pro napájení reproduktoru.

Konfigurace

- Když je zařízení připojeno k počítači, audio ovladač USB se nainstaluje automaticky bez dalšího softwaru nebo ovladačů. Konfigurace zabere jen několik minut.
- Na svém počítači zvolte možnost „Control Panel" > „Sound Device" pro kontrolu, zda byly úspěšně nainstalovány ovladače přehrávání a nahrávání.

Manuální nastavení (Microsoft Windows)

- Zvolte možnost „Control Panel" > „Hardware and Sound" > „Sound".
- Na kartách „Playback" a „Recording" zvolte možnost „Conexant USB Audio" jako předvolené zařízení.
- Pro uložení nastavení klikněte „Set Default" a „Apply".
- Poznámka: V různých verzích systému Microsoft Windows se názvy a zobrazení mohou lišit. Pokud se vám nedaří najít nastavení ovladačů, obraťte se na správce systému.

Manuální konfigurace (Macintosh, Intel)

- Zvolte možnost „System Preferences" > „Sound".
- Na kartách „Input" a „Output" zvolte možnost „Conextant USB Audio" jako předvolené zařízení.
- Pro uložení nastavení klikněte „Set Default" a „Apply".

Bezpečnost

Všeobecné bezpečnostní pokyny

- Před použitím si pozorně přečtěte příručku. Příručku uschovejte pro pozdější použití.
- Výrobce není zodpovědný za následné škody nebo poškození vlastnictví nebo zranění osob způsobené nedodržováním zde uvedených bezpečnostních pokynů nebo nesprávným použitím výrobku.
- Zařízení používejte pouze k jeho zamýšleným účelům. Nepoužívejte zařízení k jiným účelům, než je popsáno v příručce.
- Nepoužívejte zařízení, pokud je jakákoli část poškozená nebo vadná. Pokud je zařízení poškozené nebo vadné, okamžitě jej vyměňte.
- Toto zařízení je určeno pouze pro použití v místnosti. Nepoužívejte zařízení v exteriérech.
- Toto zařízení je určeno pouze pro domácí použití. Nepoužívejte zařízení pro komerční účely.
- Zařízení nepoužívejte v místech s vysokou vlhkostí vzduchu, jako jsou koupelny a bazény.
- Zařízení nepoužívejte ve vaně, ve sprše, v umyvadle ani v jiných nádobách obsahujících vodu.
- Nepoužívejte časovač ani samostatný systém dálkového ovládání, které zařízení automaticky zapíná.
- Zařízení nezakrývejte.
- Zařízení postavte na stabilní, rovný povrch.
- Zařízení neponechávejte v blízkosti hořlavých předmětů.

Elektrická bezpečnost

CAUTION
RISK OF ELECTRIC SHOCK
DO NOT OPEN

- Výrobek by měl být otevřen pouze autorizovaným technikem jestliže je vyžadován servis.
- Dojde-li k závadě, odpojte výrobek ze sítě a od jiných zařízení.
- Nepoužívejte zařízení, pokud jsou napájecí kabel či napájecí zástrčka poškozeny nebo vadné. Pokud jsou napájecí kabel či napájecí zástrčka poškozeny nebo vadné, musí je vyměnit výrobce nebo oprávněný servisní zástupce.
- Před použitím vždy zkontrolujte, zda napětí napájení odpovídá napětí uvedenému na typovém štítku zařízení.
- Zařízení nepřenášejte nošením za napájecí kabel. Zkontrolujte, zda se napájecí kabel nemůže nikde zachytit.
- Zařízení, napájecí kabel ani napájecí zástrčku neponořujte do vody ani jiných kapalin.
- Zařízení nenechávejte bez dozoru, pokud je napájecí zástrčka zasunuta do napájecího obvodu.
- Nepoužívejte prodlužovací kabel.

Čištění a údržba

Upozornění!

- Před čištěním nebo údržbou zařízení vždy vypněte, vytáhněte napájecí zástrčku ze zásuvky ve zdi a vyčkejte, dokud zařízení nevychladne.
- Nepoužívejte čistící rozpouštědla ani abrazivní čistící prostředky.
- Nečistěte vnitřek zařízení.
- Nepokoušejte se zařízení opravovat. Pokud zařízení nepracuje správně, vyměňte jej za nové zařízení.
- Zařízení neponořujte do vody ani jiných kapalin.

- Venek zařízení očistěte měkkým, suchým hadříkem. Zařízení pečlivě osušte čistým suchým hadříkem.

Podpora

Pokud potřebujete další pomoc nebo máte návrhy nebo připomínky, navštivte www.nedis.com/support

Kontakty

NEDIS B.V., De Tweeling 28, 5215 MC 's-Hertogenbosch, Nizozemsko

Magyar - Leírás

1.	Hangerő + gomb	• Érintse meg a gombot a hangerő növeléséhez.
2.	Hangerő - gomb	• Érintse meg a gombot a hangerő csökkentéséhez.
3.	Némító gomb	• Érintse meg a gombot a hang kikapcsolásához vagy visszakapcsolásához.
4.	Hívás gomb (Skype for Business)	• Hívás indításához tárcsázza a számot vagy számítógépéről válassza ki a megfelelő névjegyet. • A beérkező hívás fogadásához és a fogadott hívás megszakításához érintse meg a gombot.
5.	LED jelző	• A visszajelző kéken világít, ha a hívás aktív. • A visszajelző pirosan világít, ha a mikrofon le van némítva. • A visszajelző kéken és pirosan világít, ha a mikrofon hívás közben le van némítva.
6.	Hangszóró	
7.	Fejhallgató csatlakozaljzat (3,5 mm-es)	• Magánbeszélgetésekhez használjon fejhallgatót, amelyet a csatlakozóaljzatban csatlakoztathat.
8.	USB dugasz	• Csatlakoztassa az USB csatlakozót a számítógép USB csatlakozójához. A Nedis logó világít, ha a készülék bekapcsolt állapotban van.
9.	Nedis logó	Megjegyzés: Ne csatlakoztassa a hangszórót a számítógépez USB hub vagy USB hosszabbító segítségével. A számítógép USB csatlakozójához való közvetlen csatlakoztatás elegendő tápellátást biztosít a hangszóró számára.

Konfiguráció

- Ha az eszköz csatlakoztatva van a számítógéphez, az USB audio illesztőprogram automatikus telepítésre kerül anélkül, hogy további szoftvereket vagy illesztőprogramokat kellene telepíteni. A konfiguráció csak néhány percet vesz igénybe.
- A számítógépen válassza ki a „Control Panel" > „Sound Device" opciót, így ellenőrizheti, hogy mind a lejátszás, mind pedig a hangrögzítés illesztőprogramja sikeresen telepítésre került.

Manuális konfiguráció (Microsoft Windows)

- Válassza „Control Panel" > „Hardware and Sound" > „Sound" opciót.
- A „Playback" és „Recording" fülek alatt válassza ki a „Conexant USB Audio" elemet, mint alapértelmezett eszközt.
- Kattintson a „Set Default" és „Apply" opcióra, hogy a beállításokat elmenthesse.
- Megjegyzés: A különböző Microsoft Windows verziók alatt az elnevezések és a vizuális megjelenítés eltérő lehet. Ha nem találja az illesztőprogram beállításait, vegye fel a kapcsolatot a rendszergazdával.

Manuális konfiguráció (Macintosh, Intel alapú)

- Válassza ki a „System Preferences" > „Sound" opciót.
- Az „Input" és „Output" fülek alatt válassza ki a „Conexant USB Audio" elemet, mint eszközt.
- Kattintson a „Set Default" és „Apply" opcióra, hogy a beállításokat elmenthesse.

Biztonság

Általános biztonsági tudnivalók

- A használat előtt figyelmesen olvassa el a kézikönyvet. Tegye el a kézikönyvet, hogy szükség esetén belenézhessen.
- A termékre vonatkozó biztonsági szabályok megszegése vagy a termék nem rendeltetésszerű használata miatt bekövetkező anyagi és következményes károkért és sérülésekért a gyártó nem vállal felelősséget.
- Csak rendeltetése szerint használja a készüléket. Ne használja a készüléket a kézikönyvben feltüntetettől eltérő célra.
- Ne használja a készüléket, ha valamely része sérült vagy meghibásodott. A sérült vagy meghibásodott készüléket azonnal javíttassa meg, vagy cseréltesse ki.
- A termék csak beltéri használatra készült. Ne használja a terméket kültérben.
- A termék csak otthoni használatra készült. Ne használja a terméket kereskedelmi célokra.
- Ha használja a készüléket olyan helyen, ahol magas a páratartalom, pl. fürdőszobában és medencetérben.
- Ne használja kád, zuhany, mosódeszkagyűjtő vagy egyéb folyadékkal teli edény közelében.
- Ne használjon időzítőt vagy más önálló távvezérlő rendszer az eszköz automatikus kapcsolásához.
- Ne fedje le a készüléket.
- Helyezze a terméket stabil, sík felületre.
- Tartsa távol a terméket gyülekony anyagoktól.

Elektromos biztonság

CAUTION
RISK OF ELECTRIC SHOCK
DO NOT OPEN

- A terméket csak a márkaszervíz képviselője nyithatja fel és szervizelheti.
- Hiba esetén húzza ki a termék csatlakozóját a konnektorból, és kösse le más berendezésekről.
- Ne használja a terméket, ha a tápkábel vagy a csatlakozódugó sérült vagy meghibásodott. Ha a tápkábel vagy a csatlakozódugó sérült vagy meghibásodott, azt ki kell cserélteti a gyártóval vagy a hivatalos márkaszervizzel. Használat előtt mindig ellenőrizze, hogy a hálózati feszültség megegyezik-e a termék adattábláján található feszültséggel.
- Ne használja a tápkábelt a termék mozgatására. Győződjön meg róla, hogy a tápkábel nem csavarodott meg.
- A terméket, a tápkábelt vagy a csatlakozódugót ne merítse vízbe vagy más folyadékba.
- Ne hagyja a terméket felügyelet nélkül, ha a tápkábel be van dugva az aljzatba.
- Ne használjon hosszabbítókábelt.

Tisztítás és karbantartás

Figyelmeztetés!

- Tisztítás vagy karbantartás előtt mindig kapcsolja ki a készüléket, húzza ki a dugót az aljzatból és várja meg, amíg a készülék lehűl.
- Tisztító- és súrolószereket használatát mellőzze.
- Ne tisztítsa a készülék belsejét.
- Ne próbálja megjavítani a készüléket. Ha a készülék nem működik megfelelően, cserélje le egy új készülékre.
- Ne merítse a terméket vízbe vagy más folyadékba.

- Törölje át a készülék külső felületeit egy puha, nedves törlőkendővel. Alaposan törölje szárazra a készüléket tiszta, száraz törlőkendővel.

Támogatás

Ha további segítségre van szüksége, illetve megjegyzése vagy javaslata lenne, keresse fel a www.nedis.com/support weboldalt

Kapcsolat

NEDIS B.V., De Tweeling 28, 5215 MC 's-Hertogenbosch, Hollandia

Română - Descrierea

1.	Buton volum +	• Atingeți butonul pentru a crește volumul.
2.	Buton volum -	• Atingeți butonul pentru a reduce volumul.
3.	Buton anulare sunet	• Atingeți butonul pentru a anula sau reactiva sunetul.
4.	Buton de apelare (Skype for Business)	• Formați numărul sau selectați contactul din computer pentru a efectua un apel. • Atingeți butonul pentru a prelua sau pentru a încheia un apel primit.
5.	Indicator cu led	• Indicatorul se aprinde în albastru când un apel este activ. • Indicatorul se aprinde în roșu când microfonul are sunetul anulat. • Indicatorul se aprinde în albastru și în roșu atunci când microfonul are sunetul anulat în timpul unui apel.
6.	Difuzor	
7.	Mufă căști (3,5 mm)	• Pentru a utiliza un set de căști pentru apeluri private, conectați căștile la mufa căștilor.
8.	Mufă USB	• Conectați mufa USB la portul USB al computerului. Sigla Nedis se aprinde când dispozitivul este conectat.
9.	Sigla Nedis	Notă: Nu conectați difuzorul la computer printr-un hub USB sau un prelungitor USB. Conexiunea directă la portul USB al computerului asigură un curent electric suficient pentru pornirea difuzorului.

Configurație

- Când dispozitivul este conectat la computer, driverul audio USB este instalat automat, fără software sau drivere în plus. Procesul de configurare va dura doar câteva minute.
- Pe computer, selectați „Control Panel" > „Sound Device", pentru a verifica dacă s-a reușit instalarea atât a driverelor de redare, cât și a celor de înregistrare.

Configurare manuală (Microsoft Windows)

- Selectați „Control Panel" > „Hardware and Sound" > „Sound".
- În filele „Playback" și „Recording", selectați „Conexant USB Audio" ca dispozitiv implicit.
- Faceți clic pe „Set Default" și „Apply" pentru a salva setările.
- Notă: În versiuni diferite de Microsoft Windows, denumirea și reprezentările vizuale pot varia. Dacă nu puteți localiza setările driverului, contactați-vă administratorul de sistem.

Configurarea manuală (Macintosh pe platformă Intel)

- Selectați „System Preferences" > „Sound".
- În filele „Input" și „Output", selectați „Conexant USB Audio" ca dispozitiv.
- Faceți clic pe „Set Default" și „Apply" pentru a salva setările.

Siguranță

Instrucțiuni generale de siguranță

- Citiți manualul cu atenție înainte de utilizare. Păstrați manualul pentru consultări ulterioare.
- Producătorul nu este responsabil de daunele directe sau daunele aduse proprietății sau persoanelor, cauzate de nerespectarea instrucțiunilor de siguranță și utilizarea incorectă a dispozitivului.
- Utilizați dispozitivul numai în scopurile prevăzute. Nu utilizați dispozitivul în alte scopuri decât cele descrise în manual.
- Nu utilizați dispozitivul dacă are piese deteriorate sau defecte. Dacă dispozitivul este deteriorat sau defect, înlocuiți imediat dispozitivul.
- Dispozitivul este potrivit doar pentru utilizare în interior. Nu utilizați dispozitivul în spații exterioare.
- Dispozitivul este potrivit doar pentru utilizare domestică. Nu utilizați dispozitivul în scopuri comerciale.
- Nu utilizați dispozitivul în locuri cu umiditate ridicată, precum băi și piscine.
- Nu utilizați dispozitivul lângă căd, duș uri, chiuvete sau alte recipiente cu apă.
- Nu utilizați un temporizator sau o telecomandă separată care să comute automat dispozitivul.
- Nu acoperiți dispozitivul.
- Așezați dispozitivul pe o suprafață stabilă și plată.
- Țineți dispozitivul la distanță de obiecte inflamabile.

Instrucțiuni de siguranță electrică

CAUTION
RISK OF ELECTRIC SHOCK
DO NOT OPEN

- Produsul va fi desfăcut numai de către un tehnician autorizat când este necesară depanarea.
- Deconectați produsul de la priza de rețea sau alte echipamente în cazul apariției unei probleme.
- Nu utilizați dispozitivul atunci când cablul electric sau ștecherul sunt deteriorate sau defecte. În cazul în care cablul sau ștecherul sunt deteriorate sau defecte, trebuie să fie înlocuite de producător sau de către un agent de reparații autorizat.
- Înainte de utilizare, verificați întotdeauna dacă tensiunea de rețea coincide cu tensiunea de pe plăcuța tehnică a dispozitivului.
- Nu deplasați dispozitivul trăgând de cablul electric. Asigurați-vă că nu se poate încâlci cablul electric.
- Nu imersați dispozitivul, cablul electric sau ștecherul în apă sau alte lichide.
- Nu lăsați dispozitivul nesupravegheat când ștecărul electric este conectat la alimentarea de la rețea.
- Nu utilizați un cablu prelungitor.

Curățarea și întreținerea

Avertisment!

- Înainte de curățare sau întreținere, opriți întotdeauna dispozitivul, scoateți ștecărul din priză și așteptați să se răcească dispozitivul.
- Nu folosiți solvenți sau agenți de curățare abrazivi.
- Nu curățați interiorul dispozitivului.
- Nu încercați să reparați dispozitivul. Dacă dispozitivul nu funcționează corect, înlocuiți-l cu unul nou.
- Nu scufundați dispozitivul în apă sau în alte lichide.

- Curățați exteriorul dispozitivul cu o cârpă umedă și moale. Uscați bine dispozitivul cu o cârpă curată și uscată.

Suport

Dacă aveți în continuare nevoie de asistență sau aveți comentarii sau sugestii, vizitați www.nedis.com/support

Contact

NEDIS B.V., De Tweeling 28, 5215 MC 's-Hertogenbosch, Țările de Jos

Русский - Описание

1.	Кнопка Громкость +	• Нажмите эту кнопку для увеличения громкости.
2.	Кнопка Громкость -	• Нажмите эту кнопку для уменьшения громкости.
3.	Кнопка отключения звука	• Нажмите эту кнопку, чтобы выключить или включить звук.
4.	Кнопка вызова (Skype for Business)	• Наберите номер или выберите контакт на вашем компьютере, чтобы позвонить. • Для приема входящего вызова или его завершения нажмите эту кнопку.
5.	Светодиодный индикатор	• Индикатор горит синим светом при активном вызове. • Индикатор горит красным светом при отключении микрофона. • Индикатор горит синим и красным светом при отключении микрофона во время вызова.
6.	Динамик	
7.	Разъем для наушников (3,5 мм)	• Чтобы использовать гарнитуру для личных вызовов, подключите гарнитуру к соответствующему разъему.
8.	USB-разъем	• Подключите USB-разъем к USB-порту компьютера. При подключении устройства появляется логотип Nedis.
9.	Логотип Nedis	Примечание: Не подключайте динамик к компьютеру через USB-концентратор или USB-удлинитель. При прямом подключении к USB-порту вашего компьютера обеспечивается должное электропитание динамика.

Конфигурация

- При подключении устройства к вашему компьютеру USB-аудиодрайвер устанавливается автоматически без какого-либо дополнительного ПО или драйверов. Настройка займет всего несколько минут.
- Чтобы проверить, были ли успешно установлены драйверы воспроизведения и записи, на вашем компьютере выберите «Control Panel» > «Sound Device».

Ручная настройка (Microsoft Windows)

- Выберите «Control Panel" > «Hardware and Sound» > «Sound».
- На вкладках «Playback» и «Recording» выберите «Conexant USB Audio» в качестве устройства по умолчанию.
- Нажмите «Set Default» и «Apply», чтобы сохранить настройки.
- Примечание: В различных версиях Microsoft Windows наименования и визуальные представления могут различаться. Если настройки драйвера не найдены, обратитесь к системному администратору.

Ручная настройка (Macintosh, на базе Intel)

- Выберите «System Preferences» > «Sound».
- Во вкладках «Input» и «Output» в качестве устройства выберите «Conexant USB Audio».
- Нажмите «Set Default» и «Apply», чтобы сохранить настройки.

Требования безопасности

Общие правила техники безопасности

- Перед началом работы внимательно прочитайте руководство. Сохраните руководство для будущего использования.
- Производитель не несет ответственности за повреждения имущества или персонала, вызванных несоблюдением инструкции по безопасности и неправильным использованием устройства.
- Используйте устройство строго по назначению. Устройство должно использоваться только по прямому назначению в соответствии с руководством по эксплуатации.
- Запрещается использовать устройство с поврежденными или неисправными компонентами. Немедленно замените поврежденное или неисправное устройство.
- Устройство предназначено только для использования внутри помещений. Запрещается использовать устройство вне помещения.
- Устройство предназначено только для домашнего использования. Запрещается использовать устройство в коммерческих целях.
- Не используйте устройство в помещениях с высокой влажностью (в ванных комнатах и бассейнах).
- Не используйте устройство вблизи ванных, душевых кабин, раковин и других сосудов, заполненных водой.
- Не используйте таймер или отдельную систему дистанционного управления, которая позволяет автоматическое включение устройства.
- Запрещается накрывать устройство.
- Установите устройство на устойчивой ровной поверхности.
- Не устанавливайте устройство вблизи воспламеняемых объектов.

Требования электробезопасности

CAUTION
RISK OF ELECTRIC SHOCK
DO NOT OPEN

- В случае необходимости ремонта этот продукт должен открываться только уполномоченным специалистом.
- При возникновении неполадок отключите устройство от сети и другого устройства.
- Запрещается использовать устройство с поврежденным или неисправным сетевым кабелем или штепселем. Если сетевой кабель или штепсель повреждены или неисправны, их замену должен произвести изготовитель или уполномоченный технический специалист.
- Перед подключением устройства убедитесь, что указанное на нем номинальное напряжение соответствует напряжению местной электросети.
- Не тяните устройство за сетевой кабель. Убедитесь, что сетевой кабель не может запутаться.
- Не погружайте устройство, сетевой кабель или штепсель в воду или другие жидкости.
- Не оставляйте включенный в сеть прибор без присмотра.
- Не используйте удлинителей.

Очистка и обслуживание

Предупреждение!

- Перед очисткой или обслуживанием устройства обязательно выключайте его и отсоединяйте сетевой кабель от настенной розетки. Устройство должно остыть.
- Не производите очистку растворителями или абразивами.
- Не выполняйте очистку внутренних поверхностей устройства.
- Не пытайтесь самостоятельно ремонтировать устройство. Неправильно работающее устройство следует заменить новым.
- Не погружайте устройство в воду или другие жидкости.

- Очистите корпус устройства при помощи мягкой влажной ткани. Тщательно просушите устройство чистой сухой тканью.

Поддержка

Перейдите на сайт www.nedis.com/support, чтобы получить дополнительную информацию или оставить комментарии или предложения

Контакты

NEDIS B.V., De Tweeling 28, 5215 MC 's-Hertogenbosch, Нидерланды

Türkçe - Açıklama

1.	Ses + düğmesi	• Sesi yükseltmek için düğmeye dokunun.
2.	Ses - düğmesi	• Sesi kısmak için düğmeye dokunun.
3.	Sessize alma düğmesi	• Sesi kapatmak veya açmak için düğmeye dokunun.
4.	Arama düğmesi (Skype for Business)	• Arama yapmak için numarayı çevirin veya bilgisayarınızdan bir kişi seçin. • Gelen bir aramayı yanıtlamak veya sonlandırmak için düğmeye dokunun.
5.	LED göstergesi	• Bir arama etkin olduğunda gösterge mavi renkte yanar. • Mikrofon sesi kapatıldığında gösterge kırmızı renkte yanar. • Bir arama sırasında mikrofon sesi kapatıldığında gösterge mavi ve kırmızı renkte yanar.
6.	Hoparlör	
7.	Kulaklık jakı (3,5 mm)	• Özel aramalarda kulaklık kullanmak için kulaklıklı mikrofon setini kulaklık jakına bağlayın.
8.	USB fişi	• USB fişini bilgisayarınızın USB bağlantı noktasına bağlayın. Cihaz bağlandığında Nedis logosu yanar.
9.	Nedis logosu	Not: Hoparlörü bilgisayarınıza bir USB hub'ı veya bir USB çoğaltıcı kullanarak bağlamayın. Bilgisayarınızın USB bağlantı noktasına doğrudan bağlantı, hoparlörü çalıştırmak için yeterli elektrik akımı sağlar.

Yapılandırma

- Cihaz bilgisayarınıza bağlandığında USB ses sürücüsü herhangi bir ek yazılım veya sürücü olmadan otomatik olarak kurulur. Yapılandırma sadece birkaç dakika sürecektir.
- Bilgisayarınızda hem oynatma hem de kayıt sürücülerinin başarıyla yüklenip yüklenmediğini kontrol etmek için "Control Panel" > "Sound Device" seçimini yapın.

Manuel yapılandırma (Microsoft Windows)

- "Control Panel" > "Hardware and Sound" > "Sound" seçimini yapın.
- "Playback" ve "Recording" sekmeleri altında varsayılan cihaz olarak "Conexant USB Audio" seçimini yapın.
- Ayarları kaydetmek için "Set Default" ve "Apply" öğelerine tıklayın.
- Not: Farklı Microsoft Windows sürümlerinde adlandırma ve görsel gösterimler değişiklik gösterebilir. Sürücü ayarlarını bulamıyorsanız sistem yöneticinize başvurun.

Manuel yapılandırma (Macintosh, Intel tabanlı)

- "System Preferences" > "Sound" seçimini yapın.
- "Input" ve "Output" sekmeleri altında cihaz olarak "Conexant USB Audio" seçimini yapın.
- Ayarları kaydetmek için "Set Default" ve "Apply" öğelerine tıklayın.

Güvenlik

Genel güvenlik

- Kullanmadan önce kılavuzu dikkatli bir şekilde okuyun. Kılavuzu daha sonra başvurmak için saklayın.
- Üretici, dolayı zararlardan veya güvenlik talimatlarına uyulmamasının ve cihazın hatalı şekilde kullanılmasının yol açtığı maddi veya kişilere gelebilecek zararlardan sorumlu değildir.
- Cihazı sadece tasarlanan amacı için kullanın. Cihazı kılavuzda açıklanan amaçların dışındaki amaçlar için kullanmayın.
- Herhangi bir parçası hasarlı veya kusurlu ise cihazı kullanmayın. Cihaz hasarlı veya kusurlu ise cihazı derhal değiştirin.
- Cihaz sadece iç mekan kullanımı için uygundur. Cihazı dış mekanda kullanmayın.
- Cihaz, sadece evde kullanıma uygundur. Cihazı ticari amaçlar için kullanmayın.
- Cihazı banyolar ve yüzme havuzları gibi yüksek nem oranına sahip konumlarda kullanmayın.
- Cihazı banyo küvetlerinin, duşların, lavaboların veya su biriktiren diğer haznelerin yakınında kullanmayın.
- Cihazı otomatik olarak açan bir zamanlayıcı veya ayrı bir uzaktan kumanda sistemi kullanmayın.
- Cihazın üzerini örtmeyin.
- Cihazı sabit, düz bir yüzeye yerleştirin.
- Cihazı yanıcı nesnelerden uzak tutun.

Elektrik güvenliği

CAUTION
RISK OF ELECTRIC SHOCK
DO NOT OPEN

- Ürün servis gerektiğinde sadece yetkili bir teknisyen tarafından açılmalıdır.
- Bir sorun meydana geldiğinde ürünün elektrikle ve diğer aygıtlarla olan bağlantısını kesin.
- Şebeke kablosu veya şebeke fişi hasarlı veya kusurlu ise, cihazı kullanmayın. Şebeke kablosu veya fişi hasarlı veya kusurlu ise, üretici veya yetkili bir tamirci tarafından mutlaka değiştirilmelidir.
- Kullanmadan önce, şebeke voltajının cihazın anma değerleri plakasında belirtilen voltaj ile aynı olduğunu daima kontrol edin.
- Cihazı, şebeke kablosundan çekerek çıkarmayın. Şebeke kablosunun dolanmaya elverişli olmadığından emin olun.
- Cihazı, şebeke kablosunu veya şebeke fişini, suya veya diğer sıvılara daldırmayın.
- Şebeke fişi şebeke kaynağına bağlı iken, cihazı bulunduğu yerde bırakmayın.
- Uzatma kablosu kullanmayın.

Temizlik ve bakım

Uyarı!

- Temizlik veya bakım öncesinde, daima cihazı kapatın, şebeke fişini prizden çekin ve cihaz soğuyuncaya kadar bekleyin.
- Temizlik solventleri veya aşındırıcılar kullanmayın.
- Cihazın içini temizlemeyin.
- Cihazı onarmaya çalışmayın. Cihaz doğru şekilde çalışmıyorsa, yeni bir cihazla değiştirin.
- Cihazı suya veya diğer sıvılara daldırmayın.

- Cihazın dış tarafını yumuşak, nemli bir bezle silin. Cihazı temiz, kuru bir bezle iyice kurulayın.

Destek

Daha fazla yardıma ihtiyaç duyarsanız veya yorumunuz ya da öneriniz varsa lütfen www.nedis.com/support adresini ziyaret edin

İletişim

NEDIS B.V., De Tweeling 28, 5215 MC 's-Hertogenbosch, Hollanda