nedis

HPBT1100xx

Bluetooth headphones

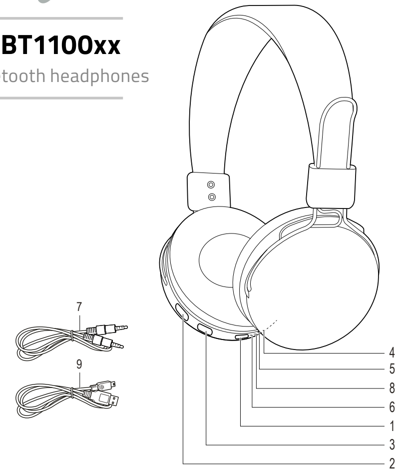

Specifications:
- Drivers: **40 mm**
- Impedance: **32 ohm**
- Frequency: **20 Hz - 20 KHz**
- Sensitivity: **106 dB**
- Bluetooth version: **V 4.2**
- Frequency range: **2402 - 2480 MHz**
- Max. transmission power: **4 dBm**
- Charging time: **2.5 h**
- Playback time: **6 h**
- Standby time: **180 h**

Description — English

1. On/off button Pairing button Play/pause button Call button Reject button	• Press and hold the button for 5 seconds to switch on the device. Press and hold the button again for 3 seconds to switch off the device. Note: When switched on, the device enters into pairing mode automatically. • Pairing mode: Press and hold the button for 3 seconds to pair the device to a previously paired Bluetooth device. • Playback mode: Press the button to play the track. Press the button again to pause the track. • Press the button to answer a call. Press the button again to end the call. • Press and hold the button for 1.5 seconds to reject the call.
2. Next button Volume + button	• Press the button to play the next track. • Press and hold the button to increase the volume. Note: When the device reaches the maximum volume, a warning tone beeps.
3. Previous button Volume - button	• Press the button to play the previous track. • Press and hold the button to decrease the volume.
4. Microphone	
5. LED indicator (red / blue)	• Pairing mode: The red and blue LED indicators flash alternately. • Pairing complete / Playback mode: The blue LED indicator comes on. • Charging mode: The red LED indicator comes on. • Charging complete: The red LED indicator goes off.
6. Headphone jack 7. Headphone cable	• Connect the headphone cable to the headphone jack. Note: Using the headphone cable disables the wireless functionality of the device.
8. USB port (Micro USB) 9. USB cable	• To charge the device, connect the USB cable to the USB ports of the device and the computer or a USB adapter.

Pairing the headphones
- Activate Bluetooth on your Bluetooth device.
- Press and hold the button for 5 seconds to switch on the device and enter into pairing mode.
- On your Bluetooth device, search for new devices.
- Select the device: "SWHPBT100".
- The Bluetooth device will confirm when the pairing is completed.
- If the pairing is completed successfully, the device is in playback mode.

Technical data

Battery type	Lithium-ion battery (3.7 V, 250 mA)
Driver unit	40 mm neodymium
Impedance	32 Ω ± 5%
Frequency response	20 Hz - 20 kHz
Headphone sensitivity	110 ± 3 dB
Microphone sensitivity	- 58 dB
Radio frequency coverage	2.402 GHZ ~ 2.480 GHZ ISM band
Transmission range	≤ 10 m (barrier free)
Input voltage (USB charging)	5 V
Working time	± 6 h
Charging duration	± 2.5 h
Standby time	± 180 h
Bluetooth version	Bluetooth V4.2

Safety

CAUTION
RISK OF ELECTRIC SHOCK
DO NOT OPEN

- To reduce risk of electric shock, this product should only be opened by an authorized technician when service is required.
- Disconnect the product from the mains and other equipment if a problem should occur.
- Read the manual carefully before use. Keep the manual for future reference.
- Only use the device for its intended purposes. Do not use the device for other purposes than described in the manual.
- Do not use the device if any part is damaged or defective. If the device is damaged or defective, replace the device immediately.

Cleaning and maintenance

Warning!
- Do not use cleaning solvents or abrasives.
- Do not clean the inside of the device.
- Do not attempt to repair the device. If the device does not operate correctly, replace it with a new device.
- Clean the outside of the device using a soft, damp cloth.

Beschrijving — Nederlands

1. Aan/uit-knop Koppelknop Afspelen/pauze-knop Oproepknop Wegdrukknop	• Houd de knop 5 seconden ingedrukt om het apparaat in te schakelen. Houd de knop nogmaals 3 seconden ingedrukt om het apparaat uit te schakelen. Opmerking: Na het inschakelen gaat het apparaat automatisch naar de koppelmodus. • Koppelmodus: Houd de knop 3 seconden ingedrukt om het apparaat met een eerder gekoppeld Bluetooth-apparaat te koppelen. • Afspeelmodus: Druk op de knop om het nummer af te spelen. Druk nogmaals op de knop om het nummer tijdelijk te stoppen. • Druk op de knop om een oproep te beantwoorden. Druk nogmaals op de knop om de oproep te beëindigen. • Houd de knop 1,5 seconde ingedrukt om een oproep weg te drukken.
2. Volgende-knop Volume + knop	• Druk op de knop om het volgende nummer af te spelen. • Houd de knop ingedrukt om het volume te verhogen. Opmerking: Als het apparaat het maximumvolume bereikt, klinkt een waarschuwingspieptoon.
3. Vorige-knop Volume - knop	• Druk op de knop om het vorige nummer af te spelen. • Houd de knop ingedrukt om het volume te verlagen.
4. Microfoon	
5. LED-indicator (rood / blauw)	• Koppelmodus: De rode en blauwe LED-indicatoren knipperen afwisselend. • Koppeling voltooid / Afspeelmodus: De blauwe LED-indicator gaat branden. • Oplaadmodus: De rode LED-indicator gaat branden. • Opladen voltooid: De rode LED-indicator gaat uit.
6. Hoofdtelefoon-aansluiting 7. Hoofdtelefoonkabel	• Sluit de hoofdtelefoonkabel aan op de hoofdtelefoonaansluiting. Opmerking: Gebruik van de hoofdtelefoonkabel schakelt de draadloze werking van het apparaat uit.
8. USB-poort (Micro-USB) 9. USB-kabel	• Sluit een USB-kabel aan op de USB-poorten van het apparaat en de PC of een USB-adapter om het apparaat op te laden.

De hoofdtelefoons koppelen
- Activeer Bluetooth op uw Bluetooth-apparaat.
- Houd de knop 5 seconden ingedrukt om het apparaat in te schakelen en de koppelmodus te activeren.
- Zoek nieuwe apparaten op uw Bluetooth-apparaat.
- Selecteer het apparaat: "SWHPBT100".
- Het Bluetooth-apparaat zal bevestigen wanneer het koppelen voltooid is.
- Na succesvolle voltooiing van de koppeling bevindt het apparaat zich in afspeelmodus.

Technische gegevens

Type batterij	Lithium-ion-batterij (3,7 V, 250 mA)
Driverunit	40 mm neodymium
Impedantie	32 Ω ± 5%
Frequentierespons	20 Hz - 20 kHz
Gevoeligheid van de hoofdtelefoon	110 ± 3 dB
Gevoeligheid microfoon	- 58 dB
Radiofrequentieband	2.402 GHZ ~ 2.480 GHZ ISM-band
Zendbereik	≤ 10 m (zonder obstakels)
Ingangsspanning (opladen met USB)	5 V
Werkduur	± 6 uur
Oplaadduur	± 2,5 uur
Stand-by-tijd	± 180 uur
Bluetooth-versie	Bluetooth V4.2

Veiligheid

CAUTION
RISK OF ELECTRIC SHOCK
DO NOT OPEN

- Dit product mag voor onderhoud alleen worden geopend door een erkend technicus om het risico op elektrische schokken te verkleinen.
- Koppel het product los van het stopcontact en van andere apparatuur als er zich problemen voordoen.
- Lees voor gebruik de handleiding zorgvuldig door. Bewaar de handleiding voor latere raadpleging.
- Gebruik het apparaat uitsluitend voor de beoogde doeleinden. Gebruik het apparaat niet voor andere doeleinden dan beschreven in de handleiding.
- Gebruik het apparaat niet als een onderdeel beschadigd of defect is. Vervang een beschadigd of defect apparaat onmiddellijk.

Reiniging en onderhoud

Waarschuwing!
- Gebruik geen reinigingsmiddelen of schuurmiddelen.
- Reinig niet de binnenzijde van het apparaat.
- Probeer het apparaat niet te repareren. Indien het apparaat niet juist werkt, vervang het dan door een nieuw apparaat.
- Reinig de buitenzijde van het apparaat met een zachte, vochtige doek.

Beschreibung — Deutsch

1. Ein-/Aus-Taste Kopplungstaste Wiedergabe-/ Pause-Taste Anruf-Taste Taste zum Ruf ablehnen	• Drücken und halten Sie die Taste 5 Sekunden lang, um das Gerät einzuschalten. Drücken und halten Sie die Taste erneut 3 Sekunden lang, um das Gerät auszuschalten. Hinweis: Nach dem Einschalten schaltet das Gerät automatisch in den Kopplungs-Modus. • Verbindungsmodus: Drücken und halten Sie die Taste 3 Sekunden lang gedrückt, um das Gerät mit einem zuvor gekoppelten Bluetooth-Gerät zu koppeln. • Wiedergabemodus: Drücken Sie auf die Taste, um den Titel wiederzugeben. Drücken Sie erneut auf die Taste, um den Titel anzuhalten. • Drücken Sie auf die Taste, um einen Anruf entgegenzunehmen. Drücken Sie erneut auf die Taste, um den Anruf zu beenden. • Halten Sie die Taste 1,5 Sekunden lang gedrückt, um den Anruf abzulehnen.
2. Weiter-Taste Lautstärke + Taste	• Drücken Sie auf die Taste, um den nächsten Titel wiederzugeben. • Drücken und halten Sie die Taste, um die Lautstärke zu erhöhen. Hinweis: Wenn das Gerät die maximale Lautstärke erreicht, piept ein Warnton.
3. Zurück-Taste Lautstärke - Taste	• Drücken Sie auf die Taste, um den vorherigen Titel wiederzugeben. • Drücken und halten Sie die Taste, um die Lautstärke zu verringern.
4. Mikrofon	
5. LED-Anzeige (rot / blau)	• Verbindungsmodus: Die blaue und die rote LED-Anzeige blinken abwechselnd. • Verbindung aufgebaut / Wiedergabemodus: Die blaue LED-Anzeige leuchtet auf. • Lademodus: Die rote LED-Anzeige leuchtet auf. • Laden abgeschlossen: Die rote LED erlischt.
6. Kopfhörerbuchse 7. Kopfhörer-anschlusskabel	• Verbinden Sie das Kopfhöreranschlusskabel mit der Kopfhörerbuchse. Hinweis: Durch die Verwendung des Kopfhöreranschlusskabels wird die WLAN-Funktionalität des Geräts deaktiviert.
8. USB-Anschluss (Micro USB) 9. USB-Kabel	• Verbinden Sie das Gerät zum Aufladen über das USB-Kabel mit einem PC oder einem USB-Ladegerät.

Kopfhörer koppeln
- Aktivieren Sie die Bluetooth-Funktion an Ihrem Bluetooth-Gerät.
- Drücken und halten Sie die Taste 5 Sekunden lang, um das Gerät einzuschalten und den Kopplungs-Modus aufzurufen.
- Suchen Sie nach neuen Geräten auf Ihrem Bluetooth-Gerät.
- Wählen Sie das Gerät: "SWHPBT100".
- Das Bluetooth-Gerät bestätigt, wenn die Kopplung vollzogen ist.
- Ist die Kopplung erfolgreich vollzogen, befindet sich das Gerät im Wiedergabemodus.

Technische Daten

Batterietyp	Lithium-Ionen-Akku (3,7 V, 250 mA)
Treibereinheit	40 mm Neodym
Impedanz	32 Ω ± 5%
Frequenzgang	20 Hz - 20 kHz
Kopfhörer-Empfindlichkeit	110 ± 3 dB
Mikrofonempfindlichkeit	- 58 dB
Funkfrequenzabdeckung	2,402 GHZ ~ 2,480 GHZ ISM-Band
Übertragungsbereich	≤ 10 m (barrierefrei)
Eingangsspannung (Laden über USB)	5 V
Betriebszeit	± 6 Stunden
Ladedauer	± 2,5 Stunden
Standby-Zeit	± 180 Stunden
Bluetooth-Version	Bluetooth V4.2

Sicherheit

CAUTION
RISK OF ELECTRIC SHOCK
DO NOT OPEN

- Um die Gefahr eines elektrischen Schlags zu verringern, sollte dieses Produkt bei erforderlichen Servicearbeiten ausschließlich von einem autorisierten Techniker geöffnet werden.
- Bei Problemen trennen Sie das Gerät bitte von der Spannungsversorgung und von anderen Geräten.
- Lesen Sie die Bedienungsanleitung vor dem Gebrauch genau durch. Bitte bewahren Sie die Bedienungsanleitung zur späteren Bezugnahme auf.
- Verwenden Sie das Gerät nur bestimmungsgemäß. Verwenden Sie das Gerät nur für den in dieser Bedienungsanleitung beschriebenen Zweck.
- Verwenden Sie das Gerät nicht, falls ein Teil beschädigt oder defekt ist. Ist das Gerät beschädigt oder defekt, erneuern Sie es unverzüglich.

Reinigung und Pflege

Warnung!
- Verwenden Sie keine Lösungs- oder Scheuermittel.
- Reinigen Sie das Gerät nicht von innen.
- Versuchen Sie nicht, das Gerät zu reparieren. Falls das Gerät nicht einwandfrei arbeitet, tauschen Sie es gegen ein neues aus.
- Reinigen Sie das Äußere des Geräts mit einem weichen feuchten Tuch.

Descripción — Español

1. Botón de encendido/apagado Botón de emparejamiento Botón de reproducción/pausa Botón de llamada Botón de rechazo	• Pulse y mantenga pulsado el botón durante 5 segundos para encender el dispositivo. Pulse y mantenga pulsado el botón de nuevo durante 3 segundos para apagar el dispositivo. Nota: Cuando está encendido, el dispositivo accede automáticamente al modo de emparejamiento. • Modo de emparejamiento: Pulse y mantenga pulsado el botón durante 3 segundos para emparejar el dispositivo con un dispositivo Bluetooth emparejado anteriormente. • Modo de reproducción: Pulse el botón para reproducir la pista. Pulse el botón de nuevo para poner en pausa la pista. • Pulse el botón para responder una llamada. Pulse de nuevo el botón para finalizar la llamada. • Pulse y mantenga pulsado el botón durante 1,5 segundo para rechazar la llamada.
2. Botón siguiente Botón volumen +	• Pulse el botón para reproducir la pista siguiente. • Pulse y mantenga pulsado el botón para aumentar el volumen. Nota: Cuando el dispositivo alcanza el volumen máximo, suena un pitido de advertencia.
3. Botón anterior Botón volumen -	• Pulse el botón para reproducir la pista anterior. • Pulse y mantenga pulsado el botón para disminuir el volumen.
4. Micrófono	
5. Indicador LED (rojo / azul)	• Modo de emparejamiento: Los indicadores LED rojo y azul parpadean alternativamente. • Emparejamiento finalizado / Modo de reproducción: El indicador LED azul se enciende. • Modo de carga: El indicador LED rojo se enciende. • Carga completa: El indicador LED rojo se apaga.
6. Toma de auriculares 7. Cable de auriculares	• Conecte el cable de los auriculares a la toma de auriculares. Nota: La utilización del cable de los auriculares desactiva la funcionalidad inalámbrica del dispositivo.
8. Puerto USB (Micro USB) 9. Cable USB	• Para cargar el dispositivo, conecte el cable USB a los puertos USB del dispositivo y del ordenador o a un adaptador USB.

Emparejamiento de los auriculares
- Active el Bluetooth en su dispositivo Bluetooth.
- Pulse y mantenga pulsado el botón durante 5 segundos para encender el dispositivo y pasar al modo de emparejamiento.
- En su dispositivo Bluetooth, busque nuevos dispositivos.
- Seleccione el dispositivo: "SWHPBT100".
- El dispositivo Bluetooth confirmará cuando haya finalizado el emparejamiento.
- Cuando el emparejamiento haya finalizado correctamente, el dispositivo está en modo de reproducción.

Datos técnicos

Tipo de batería	Batería de litio-ión (3,7 V, 250 mA)
Unidad controladora	40 mm neodimio
Impedancia	32 Ω ± 5%
Respuesta de frecuencia	20 Hz - 20 kHz
Sensibilidad de auriculares	110 ± 3 dB
Sensibilidad del micrófono	- 58 dB
Cobertura de radiofrecuencia	Banda ISM 2,402 GHZ ~ 2,480 GHZ
Alcance de transmisión	≤ 10 m (sin barreras)
Tensión de entrada (carga USB)	5 V
Tiempo de funcionamiento	± 6 h
Duración de carga	± 2,5 h
Tiempo en espera	± 180 h
Versión de Bluetooth	Bluetooth V4.2

Seguridad

CAUTION
RISK OF ELECTRIC SHOCK
DO NOT OPEN

- Para reducir el peligro de descarga eléctrica, este producto sólo debería abrirlo un técnico autorizado cuando necesite reparación.
- Desconecte el producto de la toma de corriente y de los otros equipos si ocurriera algún problema.
- Lea el manual detenidamente antes del uso. Conserve el manual en caso de futura necesidad.
- Utilice el dispositivo únicamente para su uso previsto. No utilice el dispositivo con una finalidad distinta a la descrita en el manual.
- No utilice el dispositivo si alguna pieza ha sufrido daños o tiene un defecto. Si el dispositivo ha sufrido daños o tiene un defecto, sustitúyalo inmediatamente.

Limpieza y mantenimiento

¡Advertencia!
- No utilice disolventes de limpieza ni productos abrasivos.
- No limpie el interior del dispositivo.
- No intente reparar el dispositivo. Si el dispositivo no funciona correctamente, sustitúyalo por uno nuevo.
- Limpie el exterior del dispositivo con un paño suave humedecido.

Description — Français

1. Bouton marche/arrêt Bouton appariement Bouton lecture/pause Bouton appel Bouton rejet d'appel	• Appuyez et maintenez le bouton pendant 5 secondes pour allumer l'appareil. Appuyez à nouveau sur le bouton sans le relâcher pendant 3 secondes pour éteindre l'appareil. Remarque : Une fois allumé, l'appareil passe automatiquement en mode appariement. • Mode appariement : Appuyez sur le bouton sans le relâcher pendant 3 secondes pour associer l'appareil à un appareil Bluetooth auparavant associé. • Mode lecture : Appuyez sur le bouton pour lire la piste. Appuyez à nouveau sur le bouton pour mettre la piste en pause. • Appuyez sur le bouton pour accepter un appel. Appuyez à nouveau sur le bouton pour mettre fin à l'appel. • Touchez le bouton sans le relâcher pendant 1,5 seconde pour rejeter un appel.
2. Bouton suivant Bouton volume +	• Appuyez sur le bouton pour lire la piste suivante. • Appuyez et maintenez le bouton pour augmenter le volume. Remarque : Dès que l'appareil atteint le volume maximum, une tonalité d'avertissement retentit.
3. Bouton précédent Bouton volume -	• Appuyez sur le bouton pour lire la piste précédente. • Appuyez et maintenez le bouton pour réduire le volume.
4. Microphone	
5. Indicateur DEL (rouge / bleu)	• Mode appariement : Les indicateurs DEL bleu et rouge clignotent alternativement. • Appariement terminé / Mode lecture : L'indicateur DEL bleu s'allume. • Mode charge : L'indicateur DEL rouge s'allume. • Charge terminée : L'indicateur DEL rouge s'éteint.
6. Prise casque 7. Câble de casque	• Connectez le câble du casque à la prise casque. Remarque : L'usage du câble des écouteurs désactive la fonctionnalité sans fil de l'appareil.
8. Port USB (Micro USB) 9. Câble USB	• Pour charger l'appareil, connectez le câble USB aux ports USB de l'appareil et de l'ordinateur ou d'un adaptateur USB.

Appariement des écouteurs
- Activez le Bluetooth de votre appareil Bluetooth.
- Appuyez sur le bouton sans le relâcher pendant 5 secondes pour allumer l'appareil et passer en mode appariement.
- Sur l'appareil Bluetooth, recherchez les nouveaux appareils.
- Sélectionnez l'appareil : "SWHPBT100".
- L'appareil Bluetooth confirme la fin de l'appariement.
- Si l'appariement est réussi, l'appareil passe en mode lecture.

Caractéristiques techniques

Type de pile	Batterie Lithium-ion (3,7 V, 250 mAh)
Unité pilote	40 mm néodymium
Impédance	32 Ω ± 5%
Réponse en fréquence	20 Hz - 20 kHz
Sensibilité des écouteurs	110 ± 3 dB
Sensibilité de microphone	- 58 dB
Couverture de fréquence radio	2,402 GHZ ~ 2,480 GHZ bande ISM
Plage de transmission	≤ 10 m (sans obstacle)
Tension d'entrée (charge USB)	5 V
Temps de marche	± 6 h
Durée de charge	± 2,5 h
Temps de veille	± 180 h
Version Bluetooth	Bluetooth V4.2

Sécurité

CAUTION
RISK OF ELECTRIC SHOCK
DO NOT OPEN

- Pour réduire le risque de choc électrique, ce produit doit être ouvert uniquement par un technicien qualifié si une réparation s'impose.
- Débranchez l'appareil et les autres équipements du secteur s'il y a un problème.
- Lisez attentivement le manuel avant usage. Conservez le manuel pour toute référence ultérieure.
- Utilisez l'appareil uniquement pour son usage prévu. N'utilisez pas l'appareil à d'autres fins que celles décrites dans le manuel.
- N'utilisez pas l'appareil si une pièce quelconque est endommagée ou défectueuse. Si l'appareil est endommagé ou défectueux, remplacez-le immédiatement.

Nettoyage et entretien

Avertissement !
- N'utilisez pas de solvants ni de produits abrasifs.
- Ne nettoyez pas l'intérieur de l'appareil.
- Ne tentez pas de réparer l'appareil. Si l'appareil fonctionne mal, remplacez-le par un neuf.
- Nettoyez l'extérieur de l'appareil avec un chiffon doux et humide.

Descrizione — Italiano

1. Pulsante on/off Pulsante di accoppiamento Pulsante riproduzione/pausa Pulsante chiamata Pulsante rifiuto	• Tenere premuto il pulsante per 5 secondi per accendere il dispositivo. Tenere premuto il pulsante di nuovo per 3 secondi per spegnere il dispositivo. Nota: Una volta acceso, il dispositivo entra automaticamente in modalità di accoppiamento. • Modalità di accoppiamento: Tenere premuto il pulsante per 3 secondi per associare il dispositivo a un dispositivo Bluetooth precedentemente associato. • Modalità di riproduzione: Premere il pulsante per riprodurre la traccia. Premere di nuovo il pulsante per interrompere la traccia. • Premere il pulsante per rispondere a una chiamata. Premere nuovamente il pulsante per terminare la chiamata. • Tenere premuto il pulsante per 1,5 secondi per rifiutare la chiamata.
2. Pulsante successivo Pulsante volume +	• Premere il pulsante per riprodurre il brano successivo. • Tenere premuto il pulsante per aumentare il volume. Nota: Quando il dispositivo raggiunge il volume massimo, viene emesso un tono di avviso.
3. Pulsante precedente Pulsante volume -	• Premere il pulsante per riprodurre il brano precedente. • Tenere premuto il pulsante per diminuire il volume.
4. Microfono	
5. Indicatore LED (rosso / blu)	• Modalità di accoppiamento: Gli indicatori LED rosso e blu lampeggiano in alternanza. • Completamento accoppiamento / modalità riproduzione: L'indicatore LED blu si accende. • Modalità di ricarica: L'indicatore LED rosso si accende. • Ricarica completa: L'indicatore LED rosso si spegne.
6. Jack per cuffie 7. Cavo per le cuffie	• Collegare il cavo per le cuffie all'apposito jack. Nota: Utilizzando il cavo delle cuffie si disabilita la funzionalità wireless del dispositivo.
8. Porta USB (Micro USB) 9. Cavo USB	• Per caricare il dispositivo, collegare il cavo USB alle porte USB del dispositivo e del computer o a un adattatore USB.

Accoppiamento delle cuffie
- Attivare la modalità Bluetooth sul dispositivo Bluetooth.
- Tenere premuto il pulsante per 5 secondi per accendere il dispositivo e passare in modalità di accoppiamento.
- Sul dispositivo Bluetooth, cercare i nuovi dispositivi.
- Selezionare il dispositivo: "SWHPBT100".
- Il dispositivo Bluetooth confermerà l'operazione al termine della fase di accoppiamento.
- Se la fase di accoppiamento viene completata correttamente, il dispositivo è in modalità di riproduzione.

Dati tecnici

Tipo di batteria	Batteria agli ioni di litio (3,7 V, 250 mA)
Unità driver	40 mm neodimio
Impedenza	32 Ω ± 5%
Risposta in frequenza	20 Hz - 20 kHz
Sensibilità delle cuffie	110 ± 3 dB
Sensibilità del microfono	- 58 dB
Copertura radiofrequenza	Banda ISM 2.402 GHZ ~ 2.480 GHZ
Campo di trasmissione	≤ 10 m (senza barriere)
Tensione in ingresso (ricarica USB)	5 V
Durata in funzione	± 6 h
Durata della ricarica	± 2,5 h
Durata in standby	± 180 h
Versione Bluetooth	Bluetooth V4.2

Sicurezza

CAUTION
RISK OF ELECTRIC SHOCK
DO NOT OPEN

- Per ridurre il rischio di scosse elettriche, il presente prodotto deve essere aperto solo da un tecnico autorizzato, nel caso sia necessario ripararlo.
- Scollegare il prodotto dall'alimentazione e da altri apparecchi se dovesse esserci un problema.
- Leggere il manuale con attenzione prima dell'uso. Conservare il manuale per riferimenti futuri.
- Utilizzare il dispositivo solo per gli scopi previsti. Non utilizzare il dispositivo per scopi diversi da quelli descritti nel manuale.
- Non utilizzare il dispositivo se presenta parti difettose. Se il dispositivo è danneggiato o difettoso, sostituirlo immediatamente.

Pulizia e manutenzione

Attenzione!
- Non utilizzare solventi detergenti o abrasivi.
- Non pulire l'interno del dispositivo.
- Non cercare di riparare il dispositivo. Se il dispositivo non funziona correttamente, sostituirlo con uno nuovo.
- Pulire l'esterno del dispositivo con un panno morbido e umido.

Descrição — Português

1. Botão ligar/desligar Botão de emparelhamento Botão reproduzir/pausa Botão de chamada Botão de rejeitar	• Prima e mantenha premido o botão durante 5 segundos para ligar o dispositivo. Prima e mantenha premido o botão novamente durante 3 segundos para desligar o dispositivo. Nota: Quando ligado, o dispositivo entra automaticamente no modo de emparelhamento. • Modo de emparelhamento: Prima e mantenha o botão premido durante 3 segundos para emparelhar o dispositivo com um dispositivo Bluetooth anteriormente emparelhado. • Modo de reprodução: Prima o botão para reproduzir a faixa. Prima novamente o botão para colocar a faixa em pausa. • Prima o botão para atender uma chamada. Prima o botão novamente para terminar a chamada. • Prima e mantenha o botão premido durante 1,5 segundos para rejeitar a chamada.
2. Botão Seguinte Botão Volume +	• Prima o botão para reproduzir a faixa seguinte. • Prima e mantenha o botão premido para aumentar o volume. Nota: Quanto o dispositivo atinge o volume máximo, emite um sinal de aviso.
3. Botão Anterior Botão Volume -	• Prima o botão para reproduzir a faixa anterior. • Prima e mantenha o botão premido para reduzir o volume.
4. Microfone	
5. Indicador LED (vermelho / azul)	• Modo de emparelhamento: Os indicadores LED vermelho e azul piscam alternadamente. • Emparelhamento concluído / Modo de reprodução: O indicador LED azul acende-se. • Modo de carregamento: O indicador LED vermelho acende-se. • Carregamento concluído: O indicador LED vermelho apaga-se.
6. Tomada para auscultadores 7. Cabo dos auscultadores	• Ligue o cabos dos auscultadores à tomada dos auscultadores. Nota: A utilização do cabo dos auscultadores desativa a funcionalidade sem fios do dispositivo.
8. Porta USB (Micro USB) 9. Cabo USB	• Para carregar o dispositivo, ligue o cabo USB à portas USB do dispositivo e do computador ou de um adaptador USB.

Emparelhar os auscultadores
- Ative o Bluetooth no seu dispositivo Bluetooth.
- Prima e mantenha premido o botão durante 5 segundos para ligar o dispositivo e entrar no modo de emparelhamento.
- No seu dispositivo Bluetooth, procure novos dispositivos.
- Selecione o dispositivo: "SWHPBT100".
- O dispositivo Bluetooth confirmará quando o emparelhamento estiver concluído.
- Se o emparelhamento tiver sido realizado com sucesso, o dispositivo está no modo de reprodução.

Dados técnicos

Tipo de pilha	Bateria de iões de lítio (3,7 V, 250 mA)
Unidade de acionamento	40 mm neodímio
Impedância	32 Ω ± 5%
Resposta de frequência	20 Hz - 20 kHz
Sensibilidade dos auscultadores	110 ± 3 dB
Sensibilidade do microfone	- 58 dB
Cobertura da frequência de rádio	2,402 GHZ ~ 2,480 GHZ banda ISM
Alcance de transmissão	≤ 10 m (sem barreiras)
Tensão de entrada (carregamento USB)	5 V
Tempo de funcionamento	± 6 h
Duração do carregamento	± 2,5 h
Tempo de espera	± 180 h
Versão Bluetooth	Bluetooth V4.2

Segurança

CAUTION
RISK OF ELECTRIC SHOCK
DO NOT OPEN

- Quando necessitar de reparação e para reduzir o risco de choque elétrico, este produto deve apenas ser aberto por um técnico autorizado.
- Desligue o produto da tomada de alimentação e outro equipamento se ocorrer um problema.
- Leia atentamente o manual de instruções antes de utilizar. Guarde o manual para consulta futura.
- Utilize o dispositivo apenas para a finalidade a que se destina. Não utilize o dispositivo para outras finalidades além das descritas no manual.
- Não utilize o dispositivo caso tenha alguma peça danificada ou com defeito. Se o dispositivo estiver danificado ou tenha defeito, substitua imediatamente o dispositivo.

Limpeza e manutenção

Aviso!
- Não utilize solventes de limpeza ou produtos abrasivos.
- Não limpe o interior do dispositivo.
- Não tente reparar o dispositivo. Se o dispositivo não funcionar corretamente, substitua-o por um dispositivo novo.
- Limpe o exterior do dispositivo utilizando um pano húmido macio.

Beskrivelse — Dansk

1. Tænd/sluk-knap Parring-knap Afspil/pause-knap Opkald-knap Afvis-knap	• Tryk og hold knappen nede i 5 sekunder for at tænde enheden. Tryk og hold knappen nede i 3 sekunder igen for at slukke enheden. Bemærk: Når den tændes, går enheden automatisk i parringstilstand. • Parringstilstand: Tryk på og hold knappen nede i 3 sekunder for at parre enheden med en tidligere parret Bluetooth-enhed. • Afspilningstilstand: Tryk på knappen for at afspille sporet. Tryk på knappen for at sætte sporet på pause. • Tryk på knappen for at besvare et opkald. Tryk på knappen igen for at afslutte opkaldet. • Tryk og hold knappen nede i 1,5 sekunder for at afvise et opkald.
2. Næste-knap Lydstyrke + knap	• Tryk på knappen for at afspille næste spor. • Tryk og hold nede på knappen for at øge lydstyrken. Bemærk: År enheden når sin maksimale lydstyrke, lyder der et advarselsbiptone.
3. Foregående-knap Lydstyrke - knap	• Tryk på knappen for at afspille foregående spor. • Tryk og hold nede på knappen for at mindske lydstyrken.
4. Mikrofon	
5. LED-indikator (rød / blå)	• Parringstilstand: De røde og blå LED-indikatorer blinker skiftevis. • Parring færdig / Afspilningstilstand: Den blå LED-indikator tænder. • Opladningstilstand: Den røde LED-indikator tænder. • Opladning færdig: Den røde LED-indikator slukker.
6. Stik til hovedtelefoner 7. Hovedtelefonkabel	• Tilslut hovedtelefonkablet til stikket til hovedtelefonerne. Bemærk: Hvis man benytter ledning til høretelefonerne, deaktiveres enhedens trådløse funktionalitet.
8. USB-port (Mikro-USB) 9. USB-kabel	• Enheden strømføres ved at tilslutte USB-opladerkablet til USB-portene på enheden og computeren eller en USB-adapter.

Parring af hovedtelefonerne
- Aktivér Bluetooth-funktionen på Bluetooth-enheden.
- Tryk og hold knappen nede i 5 sekunder for at tænde enheden, som går i parringstilstand.
- Søg efter nye enheder på Bluetooth-enheden.
- Vælg enheden: "SWHPBT100".
- Bluetooth-enheden bekræfter, når parringen er gennemført.
- Hvis parringen er rigtigt afsluttet, er enheden i afspilningstilstand.

Tekniske data

Batteritype	Litium-ion batteri (3,7 V, 250 mA)
Driver-enhed	40 mm neodymium
Impedans	32 Ω ± 5 %
Frekvensrespons	20 Hz - 20 kHz
Høretelefonernes følsomhed	110 ± 3 dB
Mikrofonsensitivitet	- 58 dB
Radiofrekvensdækning	2,402 GHz ~ 2,480 GHz ISM bånd
Transmissionsrækkevidde	≤ 10 m (barriere-frie)
Indgangsspænding (USB-opladning)	5 V
Funktionstid	± 6 t
Varighed af opladning	± 2,5 t
Standbytid	± 180 t
Bluetooth-version	Bluetooth V4.2

Sikkerhed

CAUTION
RISK OF ELECTRIC SHOCK
DO NOT OPEN

- For at nedsætte risikoen for elektrisk stød, må dette produkt kun åbnes af en autoriseret tekniker, når service er nødvendig.
- Tag produktet ud af stikkontakten og andet udstyr, hvis der opstår et problem.
- Læs vejledningen omhyggeligt før brug. Gem vejledningen til fremtidig brug.
- Brug kun enheden til de tilsigtede formål. Brug ikke enheden til andre formål end dem, som er beskrevet i vejledningen.
- Brug ikke enheden, hvis den har beskadigede eller defekte dele. Hvis enheden er beskadiget eller defekt, skal den omgående udskiftes.

Rengøring og vedligeholdelse

Advarsel!
- Brug ikke opløsningsmidler eller slibende rengøringsmidler.
- Rengør ikke enheden indvendigt.
- Forsøg ikke at reparere enheden. Hvis enheden ikke fungerer korrekt, skal den udskiftes med en ny enhed.
- Rengør enheden udvendigt med en blød, fugtig klud.

Beskrivelse — Norsk

1. På/av-knapp parkoblingsknapp Avspilling/pause-knapp Anropsknapp Avvise anrop-knapp	• Hold inne knappen i 5 sekunder for å slå på enheten. Hold inne knappen i 3 sekunder for å slå av enheten. Merk: Når enheten er slått på, går den automatisk i parkoblingsmodus. • Parkoblingsmodus: Hold inne knappen i 3 sekunder for å koble enheten til en tidligere sammenkoblet Bluetooth-enhet. • Avspillingsmodus: Trykk på knappen for å spille av sporet. Trykk på knappen igjen for å pause sporet. • Trykk på knappen besvare et anrop. Trykk på knappen igjen for å avslutte anropet. • Hold inne knappen i 1,5 sekunder for å avvise et anrop.
2. Neste-knapp Volum + knapp	• Trykk på knappen for å spille av neste spor. • Trykk og hold inne knappen for å øke volumet. Merk: Når enheten når maks volumstyrke, avgis det en varslingstone.
3. Forrige-knapp Volum - knapp	• Trykk på knappen for å spille av forrige spor. • Trykk og hold inne knappen for å redusere volumet.
4. Mikrofon	
5. LED-indikator (rød / blå)	• Parkoblingsmodus: Blå og rød LED-indikator blinker vekselvis. • Parkobling fullført / Avspillingsmodus: Den blå LED-indikatoren lyser. • Lademodus: Den røde lampen begynner å lyse. • Lading ferdig: Den røde LED-indikatoren slukkes.
6. Hodetelefonkontakt 7. Hodetelefonkabel	• Koble hodetelefonkabelen til hodetelefonkontakten. Merk: Bruk av hodetelefonledningen deaktiverer den trådløse funksjonaliteten til enheten.
8. USB port (Micro USB) 9. USB-kabel	• For å lade opp enheten, koble USB-kabelen til USB-porten på enheten og en PC eller USB-adapter.

Parkobling av hodetelefonene
- Aktiver Bluetooth på Bluetooth-enheten din.
- Hold inne knappen i 5 sekunder for å slå på enheten og sette den i parkoblingsmodus.
- Søk etter Bluetooth-enheter på den andre enheten.
- Velg enheten: "SWHPBT100"
- Bluetooth-enheten vil bekrefte at parkoblingen er vellykket.
- Når parkoblingen er ferdig, går enheten i avspillingsmodus.

Tekniske data

Batteritype	Litiumionbatteri (3,7 V, 250 mA)
Driverenhet	40 mm neodym
Impedans	32 Ω ± 5%
Frekvensrespons	20 Hz - 20 kHz
Hodetelefonfølsomhet	110 ± 3 dB
Mikrofonfølsomhet	- 58 dB
Frekvensområde	2,402 GHz ~ 2,480 GHz ISM-bånd
Senderekkevidde	≤ 10 m (uten hindringer)
Inngangsspenning (USB-lading)	5 V
Arbeidstid	± 6 time
Ladetid	± 2,5 time
Standbytid	± 180 time
Bluetooth-versjon	Bluetooth V4.2

Sikkerhet

CAUTION
RISK OF ELECTRIC SHOCK
DO NOT OPEN

- For å redusere faren for strømstøt, skal dette produktet bare åpnes av en autorisert tekniker når vedlikehold er nødvendig.
- Koble produktet fra strømmen og annet utstyr dersom et problem oppstår.
- Les bruksanvisningen nøye før bruk. Oppbevar bruksanvisningen for fremtidig bruk.
- Bruk bare enheten for det tiltenkte formålet. Ikke bruk enheten til andre formål enn det som er beskrevet i bruksanvisningen.
- Ikke bruk enheten hvis noen del er skadet eller defekt. Enheten må erstattes umiddelbart hvis den er skadet eller defekt.

Rengjøring og vedlikehold

Advarsel!
- Ikke bruk rensemidler eller skuremidler.
- Ikke rengjør innsiden av enheten.
- Ikke prøv å reparere enheten. Hvis enheten ikke fungerer som den skal, erstatt den med en ny enhet.
- Rengjør utsiden av enheten med en myk, fuktig klut.

Beskrivning — Svenska

1. På/av-knapp Parningsknapp Spela/paus-knapp Samtalsknapp Avvisa-knapp	• Tryck och håll inne knappen i 5 sekunder för att sätta på enheten. Tryck och håll inne knappen igen i 3 sekunder för att stänga av enheten. OBS: När enheten sätts på går den automatiskt till parningsläge. • Parningsläge: Tryck och håll inne knappen i 3 sekunder för att para enheten med en tidigare parad Bluetooth-enhet. • Uppspelningsläge: Tryck på knappen för att spela spåret. Tryck på knappen igen för att pausa spåret. • Tryck på knappen för att svara på ett samtal. Tryck på knappen för att avsluta samtalet. • Tryck och håll inne knappen i 1,5 sekunder för att avvisa ett samtal.
2. Nästa-knapp Volym + knapp	• Tryck på knappen för spela nästa spår. • Tryck och håll inne knappen för att öka volymen. OBS: När enheten når maxvolym hörs en varningston.
3. Föregående-knapp Volym - knapp	• Tryck på knappen för spela förgående spår. • Tryck och håll inne knappen för att minska volymen.
4. Mikrofon	
5. LED-indikator (röd / blå)	• Parningsläge: De röda och blå LED-indikatorer blinkar växelvis. • Parning slutförd / Uppspelningsläge: Den blå LED-indikatorn tänds. • Laddningsläge: Den röda LED-indikatorn tänds. • Laddning slutförd: Den röda LED-indikatorn släcks.
6. Hörlursuttag 7. Hörlurskabel	• Anslut hörlurarskabeln till hörlursuttaget. OBS: Användning av hörlurskabeln stänger enhetens trådlösa funktion.
8. USB-port (Micro USB) 9. USB-kabel	• För att ladda enheten, anslut en USB-kabel till USB-porten på enheten och till en dator eller USB-adapter.

Para hörlurarna
- Aktivera Bluetooth på din Bluetooth-enhet.
- Tryck och håll inne knappen i 5 sekunder för att sätta på enheten och gå till parningsläge.
- Sök efter nya enheter på din Bluetooth-enhet.
- Välj enheten: "SWHPBT100".
- Bluetooth-enheten kommer att bekräfta när parningen är slutförd.
- Om parningen slutförs är enheten i uppspelningsläge.

Tekniska data

Batterityp	Litiumjonbatteri (3,7 V, 250 mA)
Högtalarenhet	40 mm neodym
Impedans	32 Ω ± 5%
Frekvenssvar	20 Hz - 20 kHz
Hörlurar känslighet	110 ± 3 dB
Mikrofonkänslighet	- 58 dB
Radiofrekvens täckning	2,402 GHZ ~ 2,480 GHZ ISM-band
Sändningsområde	≤ 10 m (utan hinder)
Ingångsspänning (USB-laddning)	5 V
Tjänstetid	± 6 timmar
Laddningstid	± 2,5 timmar
Standby-tid	± 180 timmar
Bluetooth-version	Bluetooth V4.2

Säkerhet

CAUTION
RISK OF ELECTRIC SHOCK
DO NOT OPEN

- För att minska risken för elektriska stötar bör denna produkt endast öppnas av behörig tekniker när service behövs.
- Dra ut nätkabeln från vägguttaget och koppla ur all annan utrustning om något problem skulle uppstå.
- Läs bruksanvisningen noga innan användning. Behåll bruksanvisningen för att kunna använda den igen.
- Använd endast enheten för dess avsedda syfte. Använd inte enheten till andra ändamål än dem som beskrivs i denna bruksanvisning.
- Använd inte enheten om någon del är skadad eller felaktig. Om enheten är skadad eller felaktig ska den bytas ut omedelbart.

Rengöring och underhåll

Varning!
- Använd inga rengöringsmedel som innehåller lösningsmedel eller slipmedel.
- Rengör inte enhetens insida.
- Försök inte att reparera enheten. Byt ut enheten mot en ny om den inte fungerar som den ska.
- Rengör enhetens utsida med en mjuk fuktad trasa.

Kuvaus — Suomi

1. Päällä/pois-painike Parinmuodostuspainike Toista/tauko-painike Soita-painike Hylkää-painike	• Paina painiketta 5 sekuntia käynnistääksesi laitteen. Paina painiketta painettuna uudelleen 3 sekuntia sammuttaaksesi laitteen. Huomaa: Käynnistettäessä laite menee automaattisesti parinmuodostustilaan. • Laiteparin yhdistämistila: Pidä painiketta painettuna 3 sekuntia laiteparin muodostamiseksi aiemmin parinmuodostetun Bluetooth-laitteen kanssa. • Toistotila: Paina painiketta toistaaksesi raidan. Paina painiketta uudelleen taukoa varten. • Vastaa saapuvaan puheluun painamalla painiketta. Lopeta puhelu painamalla painiketta uudelleen. • Hylkää puhelu pitämällä painiketta painettuna 1,5 sekuntia.
2. Seuraava-painike Äänenvoimakkuus + painike	• Toista seuraava kappale painamalla painiketta. • Lisää äänenvoimakkuutta pitämällä painiketta painettuna. Huomaa: Laitteen saavuttaessa maksimi äänenvoimakkuuden annetaan varoitusäänimerkkejä.
3. Edellinen-painike Äänenvoimakkuus - painike	• Toista edellinen kappale painamalla painiketta. • Vähennä äänenvoimakkuutta pitämällä painiketta painettuna.
4. Mikrofoni	
5. LED-merkkivalo (punainen / sininen)	• Laiteparin yhdistämistila: Sininen ja punainen LED-merkkivalo vilkkuvat vuorotellen. • Laiteparin muodostus valmis / toistotila: Sininen LED-merkkivalo syttyy. • Lataustila: Punainen LED-merkkivalo syttyy. • Lataus valmis: Punainen LED-merkkivalo sammuu.
6. Kuulokkeiden liitin 7. Kuulokkeiden johto	• Liitä kuulokkeiden johto kuulokeliittimeen. Huomaa: Kuulokejohdon käyttäminen poistaa käytöstä laitteen langattoman toiminnan.
8. USB-portti (mikro-USB) 9. USB-kaapeli	• Lataa laite liittämällä USB-johto laitteen ja tietokoneen tai USB-sovittimen liittimiin.

Laiteparin muodostaminen kuulokkeilla
- Aktivoi Bluetooth Bluetooth-laitteessasi.
- Pidä painiketta painettuna 5 sekuntia laitteen käynnistämiseksi ja laiteparin muodostamistilaan siirtymiseksi.
- Etsi uusia laitteita Bluetooth-laitteessasi.
- Valitse laite: SWHPBT100.
- Bluetooth-laite vahvistaa parinmuodostuksen sen tultua valmiiksi.
- Jos parinmuodostus on onnistunut, laite on toistotilassa.

Tekniset tiedot

Paristotyyppi	Litium-ioni-paristo (3,7 V, 250 mA)
Käyttöyksikkö	40 mm neodyymi
Impedanssi	32 Ω ± 5 %
Taajuusvaste	20 Hz - 20 kHz
Kuulokkeen herkkyys	110 ± 3 dB
Mikrofonin herkkyys	- 58 dB
Radiotaajuuskattavuus	2,402 GHZ ~ 2,480 GHZ ISM-kaista
Toiminta-alue	≤ 10 m (esteetön)
Tulojännite (USB-lataus)	5 V
Toiminta-aika	± 6 tuntia
Latausaika	± 2,5 tuntia
Valmiustila-aika	± 180 tuntia
Bluetooth-versio	Bluetooth V4.2

Turvallisuus

CAUTION
RISK OF ELECTRIC SHOCK
DO NOT OPEN

- Sähköiskun riskin pienentämiseksi, ainoastaan valtuutettu huoltohenkilö saa avata tämän laitteen huoltoa varten.
- Jos ongelmia ilmenee, irrota laite verkkovirrasta ja muista laitteista.
- Lue käyttöopas huolella ennen käyttöä. Säilytä käyttöopas tulevaa käyttöä varten.
- Käytä laitetta vain sille tarkoitettuun käyttötarkoitukseen. Älä käytä laitetta muuhun kuin käyttöoppaassa kuvattuun tarkoitukseen.
- Älä käytä laitetta, jos jokin sen osa on vioittunut tai viallinen. Jos laite on vioittunut tai viallinen, vaihda laite välittömästi.

Puhdistus ja huolto

Varoitus!
- Älä käytä liuottimia tai hankausaineita.
- Älä puhdista laitteen sisäpuolta.
- Älä yritä korjata laitetta. Jos laite ei toimi asianmukaisesti, vaihda se uuteen.
- Puhdista laite ulkopuolelta pehmeällä, kostealla liinalla.

0619

Περιγραφή — Ελληνικά

1. Κουμπί On/off Κουμπί ζεύξης Κουμπί Αναπαραγωγή/ Παύση Κουμπί Κλήση Κουμπί Απόρριψη	• Πιέστε παρατεταμένα το κουμπί για 5 δευτερόλεπτα για να ενεργοποιήσετε τη συσκευή, Πιέστε εκ νέου παρατεταμένα το κουμπί για 3 δευτερόλεπτα για να απενεργοποιήσετε τη συσκευή. Σημείωση: Όταν ενεργοποιηθεί, η συσκευή εισέρχεται αυτόματα σε λειτουργία ζεύξης. • Λειτουργία ζεύξης: Πιέστε παρατεταμένα το κουμπί για 3 δευτερόλεπτα για τη ζεύξη της συσκευής με μία συσκευή Bluetooth με προηγούμενη ζεύξη. • Λειτουργία αναπαραγωγής: Πατήστε το κουμπί για να αναπαραγάγετε το κομμάτι. Πατήστε το κουμπί ξανά για να διακόψετε το κομμάτι. • Πατήστε το κουμπί για να απαντήσετε σε μια κλήση. Πιέστε το κουμπί εκ νέου για να τερματίσετε την κλήση. • Πατήστε παρατεταμένα το κουμπί για 1,5 δευτερόλεπτο για να απορρίψετε την κλήση.
2. Κουμπί Επόμενο Κουμπί Ένταση +	• Πιέστε το κουμπί για να αναπαραγάγετε το επόμενο κομμάτι. • Πιέστε παρατεταμένα το κουμπί για να αυξήσετε την ένταση. Σημείωση: Όταν η συσκευή σας φτάσει στη μέγιστη ένταση, ηχεί ένας προειδοποιητικός ήχος.
3. Κουμπί Προηγούμενο Κουμπί Ένταση -	• Πιέστε το κουμπί για να αναπαραγάγετε το προηγούμενο κομμάτι. • Πιέστε παρατεταμένα το κουμπί για να μειώσετε την ένταση.
4. Μικρόφωνο	
5. Ενδειξη LED (κόκκινη / μπλε)	• Λειτουργία ζεύξης: Οι κόκκινες και μπλε ενδείξεις LED αναβοσβήνουν διαδοχικά. • Ζεύξη ολοκληρώθηκε/Λειτουργία αναπαραγωγής: Η μπλε ένδειξη LED ανάβει. • Λειτουργία φόρτισης: Η κόκκινη ένδειξη LED ενεργοποιείται. • Ολοκλήρωση φόρτισης: Η κόκκινη ένδειξη LED σβήνει.
6. Υποδοχή ακουστικών 7. Καλώδιο ακουστικών	• Συνδέστε το καλώδιο ακουστικών στην υποδοχή ακουστικών. Σημείωση: Με τη χρήση του καλωδίου των ακουστικών απενεργοποιείται η ασύρματη λειτουργικότητα της συσκευής.
8. Θύρα USB (Micro USB) 9. Καλώδιο USB	• Για να φορτίσετε τη συσκευή, συνδέστε το καλώδιο USB στις υποδοχές USB της συσκευής και του Η/Υ ή ενός αντάπτορα USB.

Σύζευξη των ακουστικών

- Ενεργοποιήστε το Bluetooth στη συσκευή Bluetooth.
- Πιέστε παρατεταμένα το κουμπί για 5 δευτερόλεπτα για να ενεργοποιήσετε τη συσκευή και να εισέλθετε στη λειτουργία ζεύξης.
- Στη συσκευή Bluetooth σας, κάντε αναζήτηση για νέες συσκευές.
- Επιλέξτε τη συσκευή: "SWHPBT100".
- Η συσκευή Bluetooth θα επιβεβαιώσει όταν ολοκληρωθεί η ζεύξη.
- Εάν η ζεύξη έχει ολοκληρωθεί με επιτυχία, η συσκευή βρίσκεται στη λειτουργία αναπαραγωγής.

Τεχνικά χαρακτηριστικά

Τύπος μπαταρίας	Μπαταρία ιόντων λιθίου (3,7 V, 250 mA)
Μονάδα οδηγού	40 mm νεοδύμιο
Αντίσταση	32 Ω ± 5%
Απόκριση συχνότητας	20 Hz - 20 kHz
Ευαισθησία ακουστικών	110 ± 3 dB
Ευαισθησία μικροφώνου	- 58 dB
Κάλυψη ραδιοσυχνοτήτων	Ζώνη 2.402 GHZ – 2.480 GHZ ISM
Εύρος μετάδοσης	≤ 10 m (χωρίς φραγμό)
Τάση εισόδου (φόρτιση USB)	5 V
Χρόνος εργασίας	± 6 ώρες
Διάρκεια φόρτισης	± 2,5 ώρες
Χρόνος σε αναμονή	± 180 ώρες
Έκδοση Bluetooth	Bluetooth V4.2

Ασφάλεια

CAUTION
RISK OF ELECTRIC SHOCK
DO NOT OPEN

- Για να μειώσετε τον κίνδυνο ηλεκτροπληξίας, το προϊόν αυτό θα πρέπει να ανοιχθεί μόνο από εξουσιοδοτημένο τεχνικό όταν απαιτείται συντήρηση (σέρβις).
- Αποσυνδέστε το προϊόν από την πρίζα και άλλο εξοπλισμό αν παρουσιαστεί πρόβλημα.

- Διαβάστε το εγχειρίδιο προσεκτικά πριν από τη χρήση. Φυλάξτε το εγχειρίδιο για μελλοντική αναφορά.
- Χρησιμοποιείτε τη συσκευή μόνο για τους προοριζόμενους σκοπούς. Μη χρησιμοποιείτε τη συσκευή για διαφορετικούς σκοπούς από τους περιγραφόμενους στο εγχειρίδιο.
- Μη χρησιμοποιείτε τη συσκευή, εάν οποιοδήποτε τμήμα της έχει ζημιά ή ελάττωμα. Εάν η συσκευή έχει ζημιά ή ελάττωμα, αντικαταστήστε την αμέσως.

Καθαρισμός και συντήρηση

Προειδοποίηση!

- Μη χρησιμοποιείτε διαλύτες ή λειαντικά.
- Μην καθαρίσετε το εσωτερικό της συσκευής.
- Μην επιχειρήσετε να επισκευάσετε τη συσκευή. Εάν η συσκευή δεν λειτουργεί σωστά, αντικαταστήστε την με μια νέα.

- Καθαρίζετε το εξωτερικό της συσκευής χρησιμοποιώντας ένα μαλακό, νωπό πανί.

Opis — Polski

1. Przycisk włączania/ wyłączania Przycisk parowania Przycisk odtwarzania/ wstrzymania Przycisk połączenia Przycisk odrzucenia	• Naciśnij i przytrzymaj przycisk przez 5 sekundy w celu włączenia urządzenia. Naciśnij i przytrzymaj ponownie przycisk przez 3 sekundy w celu wyłączenia urządzenia. Uwaga: Po włączeniu urządzeni automatycznie wchodzi w tryb parowania. • Tryb parowania: Naciśnij i przytrzymaj przycisk przez 3 sekund, aby sparować urządzenie z poprzednio sparowanym urządzeniem Bluetooth. • Tryb odtwarzania: Naciśnij przycisk, aby odtworzyć utwór. Naciśnij przycisk ponownie, aby wstrzymać utwór. • Naciśnij przycisk, aby odebrać połączenie. Naciśnij ponownie i przytrzymaj przycisk, aby zakończyć połączenie. • Naciśnij i przytrzymaj przycisk przez 1,5 sekundy, aby odrzucić połączenie.
2. Przycisk Następny Przycisk Głośność +	• Naciśnij przycisk, aby odtworzyć następną ścieżkę. • Naciśnij i przytrzymaj przycisk, aby zwiększyć głośność. Uwaga: Gdy urządzenie uzyska maksymalną głośność, słychać będzie dźwięk ostrzegawczy.
3. Przycisk Poprzedni Przycisk Głośność -	• Naciśnij przycisk, aby odtworzyć poprzednią ścieżkę. • Naciśnij i przytrzymaj przycisk, aby zmniejszyć głośność.
4. Mikrofon	
5. Wskaźnik LED (czerwony / niebieski)	• Tryb parowania: Czerwony i niebieski wskaźnik LED migają naprzemiennie. • Parowanie zakończone / Tryb odtwarzania: Włącza się niebieski wskaźnik LED. • Tryb ładowania: Włącza się czerwony wskaźnik LED. • Ładowanie zakończone: Czerwony wskaźnik LED wyłącza się.
6. Gniazdo słuchawek 7. Kabel słuchawkowy	• Podłącz kabel słuchawkowy do gniazda słuchawek. Uwaga: Użycie kabla słuchawkowego wyłącza funkcje bezprzewodowe urządzenia.
8. Port USB (Micro USB) 9. Kabel USB	• Aby naładować urządzenie, podłącz kabel USB do portu USB urządzenia i komputera lub ładowarki.

Parowanie słuchawek

- Uaktywnij tryb Bluetooth w urządzeniu Bluetooth.
- Naciśnij i przytrzymaj przycisk przez 5 sekundy w celu włączenia urządzenia i wejdź w tryb parowania.
- Na urządzeniu Bluetooth wyszukaj nowych urządzeń.
- Wybierz urządzenie:„SWHPBT100".
- Po zakończeniu parowania urządzenie Bluetooth wygeneruje potwierdzenie.
- Jeśli parowanie zostanie zakończone z powodzeniem, urządzenie przejdzie do trybu odtwarzania.

Dane techniczne

Typ baterii	Akumulator litowo-jonowy (3,7 V, 250 mAh)
Prowadzenie	40 mm neodymowy
Impedancja	32 Ω ± 5%
Pasmo przenoszenia	20 Hz - 20 kHz
Czułość słuchawek	110 ± 3 dB
Czułość mikrofonu	- 58 dB
Zakres częstotliwości radiowej	Zakres ISM 2402 GHZ – 2480 GHZ
Zasięg nadawania	≤ 10 m (bez bariery)
Napięcie wejściowe (ładowanie USB)	5 V
Czas pracy	± 6 godz.
Długość ładowania	± 2,5 godz.
Czas czuwania	± 180 godz.
Wersja Bluetooth	Bluetooth V4.2

Bezpieczeństwo

CAUTION
RISK OF ELECTRIC SHOCK
DO NOT OPEN

- W celu zmniejszenia ryzyka porażenia prądem elektrycznym, niniejsze urządzenie powinno być otwierane wyłącznie przez osobę z odpowiednimi uprawnieniami, kiedy wymagane jest przeprowadzenie przeglądu.
- W przypadku wystąpienia problemu odłączyć urządzenie od sieci i innego sprzętu.

- Przed rozpoczęciem korzystania z urządzenia należy dokładnie przeczytać instrukcję. Zachowaj instrukcję do wykorzystania w przyszłości.
- Urządzenie powinno być używane zgodnie ze swoim przeznaczeniem. Nie należy używać urządzenia w celach innych niż określono w instrukcji.
- Nie wolno korzystać z urządzenia, jeśli jakakolwiek część jest uszkodzona lub wadliwa. Jeśli urządzenie jest uszkodzone lub wadliwe, należy niezwłocznie wymienić urządzenie.

Czyszczenie i konserwacja

Ostrzeżenie!

- Nie używać do czyszczenia rozpuszczalników ani materiałów ściernych.
- Nie czyścić wewnętrznej strony urządzenia.
- Nie podejmować prób naprawy urządzenia. Jeśli urządzenie nie działa poprawnie, należy wymienić je na nowe urządzenie.

- Zewnętrzną stronę urządzenia czyścić miękką, wilgotną szmatką.

Popis — Čeština

1. Tlačítko zapnutí/vypnutí Tlačítko párování Tlačítko přehrávání/ pauzy Tlačítko volání Tlačítko odmítnutí	• Pro zapnutí zařízení stiskněte tlačítko a podržte ho stisknuté 5 sekundy. Pro vypnutí zařízení opětovně stiskněte tlačítko a podržte ho stisknuté 3 sekundy. Poznámka: Pokud je zařízení zapnuto, automaticky přejde do režimu párování. • Párovací režim: Stisknutím a podržení tlačítka na 3 sekundy spárujete zařízení s dříve spárovaným zařízením Bluetooth. • Režim přehrávání: Stisknutím tlačítka přehrajete stopu. Opakovaným stisknutím tlačítka pozastavíte stopu. • Stisknutím tlačítka přijmete hovor. Opětovným stisknutím tlačítka hovor ukončíte. • Pro odmítnutí hovoru stiskněte a podržte tlačítko po dobu 1,5 sekundy.
2. Tlačítko Další Tlačítko Hlasitost +	• Stisknutím tlačítka přehrajete následující stopu. • Stisknutím a podržením tlačítka zvyšíte hlasitost. Poznámka: Když zařízení dosáhne maximální hlasitosti, ozve se varovné pípnutí.
3. Tlačítko Předchozí Tlačítko Hlasitost -	• Stisknutím tlačítka přehrajete předchozí stopu. • Stisknutím a podržením tlačítka snižte hlasitost.
4. Mikrofon	
5. LED ukazatel (červený / modrý)	• Párovací režim: Červený a modrý LED ukazatel střídavě blikají. • Párování je dokončeno / Režim přehrávání: Modrý LED ukazatel se rozsvítí. • Režim nabíjení: Červený LED ukazatel se rozsvítí. • Nabíjení dokončeno: Červený LED ukazatel zhasne.
6. Sluchátkový konektor 7. Kabel od sluchátek	• Připojte kabel sluchátek do konektoru typu jack pro sluchátka. Poznámka: Použití kabelu sluchátek deaktivuje bezdrátovou funkci zařízení.
8. Port USB (Micro USB) 9. USB kabel	• Pro nabití zařízení připojte USB kabel k USB portům zařízení a PC nebo USB adaptéru.

Párování sluchátek

- Na svém zařízení Bluetooth aktivujte Bluetooth.
- Zařízení zapnete a do párovacího režimu vstoupíte stisknutím tlačítka a jeho přidržením po dobu 5 sekund.
- Na svém zařízení Bluetooth vyhledejte nová zařízení.
- Vyberte zařízení:„SWHPBT100".
- Zařízení Bluetooth potvrdí, zda bylo párování dokončeno.
- Po úspěšném dokončení párování je zařízení v přehrávacím režimu.

Technické údaje

Typ baterie	Lithium-iontová baterie (3,7 V, 250 mA)
Řídící jednotka	40 mm neodym
Impedance	32 Ω ± 5 %
Frekvenční odezva	20 Hz - 20 kHz
Citlivost sluchátek	110 ± 3 dB
Citlivost mikrofonu	- 58 dB
Pokrytí rádiové frekvence	2,402 GHZ – 2,480 GHZ pásmo ISM
Dosah přenosu	≤ 10 m (bez překážek)
Vstupní napětí (nabíjení přes USB)	5 V
Doba provozu	± 6 h
Doba nabíjení	± 2,5 h
Pohotovostní režim	± 180 h
Verze Bluetooth	Bluetooth V4.2

Bezpečnost

CAUTION
RISK OF ELECTRIC SHOCK
DO NOT OPEN

- Abyste snížili riziko úrazu elektrickým proudem, měl by být v případě potřeby tento výrobek otevřen pouze autorizovaným technikem.
- Dojde-li k závadě, odpojte výrobek ze sítě a od jiných zařízení.

- Před použitím si pozorně přečtěte příručku. Příručku uschovejte pro pozdější použití.
- Zařízení používejte pouze k jeho zamýšleným účelům. Nepoužívejte zařízení k jiným účelům, než je popsáno v příručce.
- Nepoužívejte zařízení, pokud je jakákoli část poškozená nebo vadná. Pokud je zařízení poškozené nebo vadné, okamžitě jej vyměňte.

Čištění a údržba

Upozornění!

- Nepoužívejte čistící rozpouštědla ani abrazivní čistící prostředky.
- Nečistěte vnitřek zařízení.
- Nepokoušejte se zařízení opravovat. Pokud zařízení nepracuje správně, vyměňte jej za nové zařízení.

- Venek zařízení očistěte měkkým, suchým hadříkem.

Leírás — Magyar

1. Be/ki gomb Párosítás gomb Lejátszás/szünet gomb Hívás gomb Hívás elutasítás gomb	• Nyomja meg és 5 másodpercig tartsa nyomva a gombot a készülék bekapcsolásához. 3 másodpercig tartsa nyomva újból ezt a gombot a készülék kikapcsolásához. Megjegyzés: Bekapcsolást követően az eszköz automatikusan párosítási módba kapcsol. • Párosítási mód: Nyomja meg, és 3 másodpercig tartsa nyomva a gombot a legutóbb csatlakoztatott Bluetooth eszközhöz történő kapcsolódáshoz. • Lejátszási mód: A zeneszám lejátszásához nyomja meg a gombot. A zeneszám lejátszásának megszakításához nyomja meg újra a gombot. • Hívás fogadásához nyomja meg a gombot. Nyomja meg újra a gombot a hívás befejezéséhez. • Nyomja meg és 1,5 másodpercig tartsa lenyomva a hívás elutasításához.
2. Következő gomb Hangerő + gomb	• Nyomja meg a gombot a következő zeneszám lejátszásához. • Nyomja meg a gombot a hangerő növeléséhez. Megjegyzés: Amikor a készülék eléri a maximális hangerőszintet, hangjelzés hallható.
3. Előző gomb Hangerő – gomb	• Nyomja meg a gombot az előző zeneszám lejátszásához. • Nyomja meg és tartsa lenyomva a gombot a hangerő csökkentéséhez.
4. Mikrofon	
5. LED visszajelző (piros / kék)	• Párosítási mód: A piros és a kék LED visszajelző felváltva villog. • Párosítás megtörtént / Lejátszási mód: A kék LED jelzőfény világítani kezd. • Töltési mód: A piros LED visszajelző világít. • Töltés befejeződött: A piros LED visszajelző kialszik.
6. Fejhallgató csatlakozóaljzat 7. Fejhallgató vezeték	• Csatlakoztassa a fejhallgatót a fejhallgató aljzatba. Megjegyzés: A vezetékes csatlakoztatás esetén az eszköz vezeték nélküli funkciója kikapcsol.
8. USB csatlakozó (Mikro USB) 9. USB kábel	• A fejhallgató feltöltéséhez egy USB kábellel kösse össze az eszközt USB csatlakozóját egy számítógép vagy töltő USB csatlakozójával.

A fejhallgató párosítása

- Aktiválja a Bluetooth funkciót a Bluetooth-képes készüléken.
- 5 másodpercig tartsa nyomva ezt a gombot a készülék bekapcsolásához és párosítási módba kapcsolásához.
- Indítsa el az új külső eszközök keresését a Bluetooth eszközön.
- Válassza ki a készüléket: "SWHPBT100".
- A Bluetooth-készülék meg fogja erősíteni, ha a párosítási folyamat befejeződött.
- A párosítási folyamat befejezével a készülék lejátszás módba kapcsol.

Műszaki adatok

Elem típusa	Lítium-ion akkumulátor (3,7 V, 250 mA)
Vezérlőegység	40 mm-es neodymium
Impedancia	32 Ω ± 5%
Frekvenciválasz	20 Hz - 20 kHz
Fejhallgató hangnyomása	110 ± 3 dB
Mikrofon érzékenysége	- 58 dB
Rádiófrekvenciás tartomány	2402 GHZ – 2480 GHZ ISM sáv
Hatótávolság	≤ 10 m (akadálymentes terepen)
Bemenőfeszültség (USB töltés)	5 V
Üzemidő	± 6 óra
Töltési idő	± 2,5 óra
Készenléti idő	± 180 óra
Bluetooth verzió	Bluetooth V4.2

Biztonság

CAUTION
RISK OF ELECTRIC SHOCK
DO NOT OPEN

- Az áramütés veszélyének csökkentése érdekében ezt a terméket kizárólag a márkaszerviz képviselője nyithatja fel.
- Hiba esetén húzza ki a termék csatlakozóját a konnektorból, és kösse le más berendezésekről.

- A használat előtt figyelmesen olvassa el a kézikönyvet. Tegye el a kézikönyvet, hogy szükség esetén belenézhessen.
- Csak rendeltetése szerint használja a készüléket. Ne használja a készüléket a kézikönyvben feltüntetettől eltérő célra.
- Ne használja a készüléket, ha valamely része sérült vagy meghibásodott. A sérült vagy meghibásodott készüléket azonnal javíttassa meg, vagy cseréltesse ki.

Tisztítás és karbantartás

Figyelmeztetés!

- Tisztító- és súrolószerek használát mellőzze.
- Ne tisztítsa a készülék belsejét.
- Ne próbálja megjavítani a készüléket. Ha a készülék nem működik megfelelően, cserélje le egy új készülékre.

- Törölje át a készülék külső felületeit egy puha, nedves törlőkendővel.

Descrierea — Română

1. Buton pornire/oprire Buton asociere Buton redare/ suspendare Buton apelare Buton respingere	• Apăsați prelungit butonul timp de 5 secunde pentru a porni dispozitivul. Reapăsați prelungit butonul timp de 3 secunde pentru a opri dispozitivul. Notă: Când este activat, dispozitivul intră automat în modul de asociere. • Modul de asociere: Apăsați prelungit butonul timp de 3 secunde pentru a asocia dispozitivul cu un dispozitiv Bluetooth asociat anterior. • Mod redare: Apăsați butonul pentru a reda piesa. Apăsați butonul din nou pentru a reda piesa. • Apăsați butonul pentru a răspunde la un apel. Apăsați butonul din nou pentru a încheia apelul. • Apăsați și țineți butonul timp de 1,5 secunde pentru a respinge un apel.
2. Buton Continuare Buton Volum +	• Apăsați butonul pentru a reda piesa următoare. • Apăsați și țineți apăsat butonul pentru a crește volumul. Notă: Când dispozitivul atinge volumul maxim, se emite un semnal sonor de avertizare.
3. Buton înapoi Buton Volum -	• Apăsați butonul pentru a reda piesa anterioară. • Apăsați și țineți apăsat butonul pentru a reduce volumul.
4. Microfon	
5. Indicator cu led (roșu / albastru)	• Modul de asociere: Indicatoarele cu led roșu și cu led albastru clipesc alternativ. • Asociere finalizată / Mod redare: Indicatorul cu led albastru se aprinde. • Modul de încărcare: Se aprinde indicatorul cu led roșu. • Încărcare finalizată: Indicatorul cu led roșu se stinge.
6. Mufă jack căști 7. Cablu căști	• Conectați cablul căștilor la mufa jack pentru căști. Notă: Dacă utilizați cablul de căști, se dezactivează funcția wireless a dispozitivului.
8. Port USB (Micro USB) 9. Cablu USB	• Pentru a încărca dispozitivul, conectați cablul USB la porturile USB ale dispozitivului și computerului sau la un adaptor USB.

Asocierea căștilor

- Activați Bluetooth pe dispozitivul dvs. Bluetooth.
- Apăsați prelungit butonul timp de 5 secunde pentru a porni dispozitivul și a intra în modul de asociere.
- Căutați dispozitive noi pe dispozitivul dvs. Bluetooth.
- Selectați dispozitivul: „SWHPBT100".
- Dispozitivul Bluetooth va confirma finalizarea asocierii.
- Dacă s-a reușit finalizarea asocierii, dispozitivul se află în modul de redare.

Specificații tehnice

Tip baterie	Baterie litiu-ion (3,7 V, 250 mA)
Unitate driver	40 mm neodim
Impedanță	32 Ω ± 5%
Răspuns de frecvență	20 Hz - 20 kHz
Sensibilitate căști	110 ± 3 dB
Sensibilitate microfon	- 58 dB
Acoperire frecvență radio	2,402 GHZ – 2,480 GHZ banda ISM
Rază de transmisie	≤ 10 m (fără bariere)
Tensiune intrare (încărcare prin USB)	5 V
Timp de lucru	± 6 ore
Durata încărcării	± 2,5 ore
Timp de așteptare	± 180 ore
Versiune Bluetooth	Bluetooth V4.2

Siguranță

CAUTION
RISK OF ELECTRIC SHOCK
DO NOT OPEN

- Pentru a se reduce pericolul de electrocutare, acest produs va fi desfăcut numai de către un tehnician avizat, când este necesară depanarea.
- Deconectați produsul de la priza de rețea sau alte echipamente în cazul apariției unei probleme.

- Citiți manualul cu atenție înainte de utilizare. Păstrați manualul pentru consultări ulterioare.
- Utilizați dispozitivul numai în scopurile prevăzute. Nu utilizați dispozitivul în alte scopuri decât cele descrise în manual.
- Nu utilizați dispozitivul dacă are piese deteriorate sau defecte. Dacă dispozitivul este deteriorat sau defect, înlocuiți imediat dispozitivul.

Curățarea și întreținerea

Avertisment!

- Nu folosiți solvenți sau agenți de curățare abrazivi.
- Nu curățați interiorul dispozitivului.
- Nu încercați să reparați dispozitivul. Dacă dispozitivul nu funcționează corect, înlocuiți-l cu unul nou.

- Curățați exteriorul dispozitivul cu o cârpă umedă și moale.

Описание — Русский

1. Кнопка включения Кнопка сопряжения Кнопка воспроизведения/ паузы Кнопка вызова Кнопка отклонения вызова	• Для включения устройства нажмите и удерживайте кнопку в течение 5 секунд. Для выключения устройства нажмите и удерживайте кнопку в течение 3 секунд. Примечание: При включении устройство автоматически переходит в режим сопряжения. • Режим сопряжения: Для сопряжения устройства Bluetooth с ранее сопряженным устройством нажмите и удерживайте кнопку в течение 3 секунд. • Режим воспроизведения: Нажмите эту кнопку для воспроизведения трека. Нажмите эту кнопку еще раз для приостановки воспроизведения. • Нажмите кнопку для принятия входящего вызова. Нажмите кнопку еще раз для завершения вызова. • Для отклонения вызова нажмите и удерживайте кнопку в течение 1,5 секунд.
2. Кнопка перехода к следующему треку Кнопка увеличения громкости	• Нажмите кнопку для воспроизведения следующего трека. • Нажмите и удерживайте кнопку для увеличения громкости. Примечание: При достижении устройством максимальной громкости срабатывает предупреждающий сигнал.
3. Кнопка перехода к предыдущему треку Кнопка уменьшения громкости	• Нажмите кнопку для воспроизведения предыдущего трека. • Нажмите и удерживайте кнопку для уменьшения громкости.
4. Микрофон	
5. Светодиодный индикатор (красный / синий)	• Режим сопряжения: Красный и синий светодиодные индикаторы мигают поочередно. • Сопряжение выполнено/Режим воспроизведения: Загорится синий светодиодный индикатор. • Режим зарядки: Загорится индикатор красного цвета. • Зарядка завершена: Красный светодиодный индикатор гаснет.
6. Разъем для наушников 7. Кабель наушников	• Подключите кабель наушников к разъему для наушников. Примечание: Использование кабеля наушников отключает беспроводную функцию устройства.
8. USB-порт (Micro USB) 9. USB-кабель	• Для зарядки устройства подключите USB-кабель устройство к USB-порту компьютера или USB-адаптера.

Сопряжение наушников

- Включите Bluetooth на вашем устройстве Bluetooth.
- Для включения устройства и перехода в режим сопряжения нажмите и удерживайте кнопку в течение 5 секунд.
- Выполните поиск новых устройств на Bluetooth-устройстве.
- Выберите устройство: «SWHPBT100».
- Устройство Bluetooth подтвердит завершение сопряжения.
- После завершения сопряжения устройство переходит в режим воспроизведения.

Технические данные

Тип аккумулятора	Литий-ионный аккумулятор (3,7 В, 250 мА)
Блок драйвера	40 мм, неодимовый
Импеданс	32 Ω ± 5%
Частотная характеристика	20 Гц – 20 кГц
Чувствительность наушников	110 ± 3 дБ
Чувствительность микрофона	- 58 дБ
Покрытие радиочастоты	2,402 ГГц – 2,480 ГГц, диапазон ISM
Дальность передачи	≤ 10 м (без препятствий)
Входное напряжение (зарядка через USB)	5 В
Время работы	± 6 ч
Длительность зарядки	± 2,5 ч
Время ожидания	± 180 ч
Версия Bluetooth	Bluetooth V4.2

Требования безопасности

CAUTION
RISK OF ELECTRIC SHOCK
DO NOT OPEN

- В целях предотвращения поражения электрическим током следует открывать устройство только для проведения обслуживания и только силами авторизованного персонала.
- При возникновении неполадок отключите устройство от сети и другого устройства.

- Перед началом работы внимательно прочитайте руководство. Сохраните руководство для будущего использования.
- Используйте устройство строго по назначению. Устройство должно использоваться только по прямому назначению в соответствии с руководством по эксплуатации.
- Запрещается использовать устройство с поврежденными или неисправными компонентами. Немедленно замените поврежденное или неисправное устройство.

Очистка и обслуживание

Предупреждение!

- Не производите очистку растворителями или абразивами.
- Не выполняйте очистку внутренних поверхностей устройства.
- Не пытайтесь самостоятельно ремонтировать устройство. Неправильно работающее устройство следует заменить новым.

- Очистите корпус устройства при помощи мягкой влажной ткани.

Açıklama — Türkçe

1. Açma/kapama düğmesi Eşleştirme düğmesi Oynatma/duraklatma düğmesi Çağrı cevaplama düğmesi Çağrı reddetme düğmesi	• Cihazı açmak için 5 saniye süreyle düğmeyi basılı tutun. Cihazı kapatmak için tekrar 3 saniye süreyle düğmeyi basılı tutun. Not: Açıldığında cihaz, eşleşme moduna otomatik olarak girer. • Eşleşme modu: Cihazı önceden eşleştirilen bir Bluetooth cihazı ile eşleştirmek için 3 saniye süreyle düğmeyi basılı tutun. • Oynatma modu: Parçayı oynatmak için düğmeye basın. Parçayı duraklatmak için düğmeye tekrar basın. Çağrı cevaplamak için düğmeye basın. Aramayı durdurmak için düğmeye tekrar basın. • Aramayı reddetmek için düğmeyi 1,5 saniye süreyle basılı tutun.
2. Sonraki düğmesi Ses seviyesi + düğmesi	• Sonraki parçaya geçmek için düğmeye basın. • Sesi yükseltmek için düğmeye basılı tutun. Not: Cihaz, maksimum ses seviyesine ulaştığında bir uyarı sesi çıkarır.
3. Önceki düğmesi Ses seviyesi - düğmesi	• Önceki parçaya geçmek için tuşa basın. • Sesi kısmak için düğmeye basılı tutun.
4. Mikrofon	
5. LED gösterge (kırmızı / mavi)	• Eşleşme modu: Kırmızı ve mavi LED göstergeleri sırayla yanıp söner. • Eşleşme tamamlandı / Oynatma modu: Mavi LED göstergesi yanar. • Şarj modu: Kırmızı LED göstergesi yanar. • Şarj tamamlandı: Kırmızı LED göstergesi söner.
6. Kulaklık girişi 7. Kulaklık kablosu	• Kulaklık kablosunu kulaklık girişine takın. Not: Kulaklık kablosunu kullanmak, cihazın kablosuz işlevselliğini devre dışı bırakır.
8. USB portu (Mikro USB) 9. USB kablosu	• Cihazı şarj etmek için USB kablosunu cihazın ve PC'nin veya USB adaptörün USB bağlantılarına bağlayın.

Kulaklıkları eşleştirme

- Bluetooth cihazınızda Bluetooth'u etkinleştirin.
- Cihazı açmak ve eşleşme moduna girmek için 5 saniye süreyle düğmeyi basılı tutun.
- Bluetooth cihazınızda yeni cihazları arayın.
- Cihazı seçin: "SWHPBT100".
- Bluetooth eşleşme tamamlandığında bunu teyit edecektir.
- Eşleşme başarılı şekilde tamamlandığında cihaz, oynatma moduna geçer.

Teknik bilgiler

Pil tipi	Lityum-iyon pil (3,7 V, 250 mA)
Sürücü ünitesi	40 mm neodimiyum
Empedans	32 Ω ± 5%
Frekans tepkisi	20 Hz - 20 kHz
Kulaklık hassasiyeti	110 ± 3 dB
Mikrofon hassasiyeti	- 58 dB
Radyo frekansı kapsamı	2,402 GHZ – 2,480 GHZ ISM bant
Gönderim menzili	≤ 10 m (engelsiz)
Giriş voltajı (USB ile şarj)	5 V
Çalışma süresi	± 6 saat
Şarj süresi	± 2,5 saat
Bekleme süresi	± 180 saat
Bluetooth versiyonu	Bluetooth V4.2

Güvenlik

CAUTION
RISK OF ELECTRIC SHOCK
DO NOT OPEN

- Elektrik çarpma riskini azaltmak için servis gerekli olduğunda bu ürün sadece yetkili bir teknisyen tarafından açılmalıdır.
- Bir sorun meydana geldiğinde ürünün elektrikle ve diğer aygıtlarla olan bağlantısını kesin.

- Kullanmadan önce kılavuzu dikkatli bir şekilde okuyun. Kılavuzu daha sonra başvurmak için saklayın.
- Cihazı sadece tasarlanan amacı için kullanın. Cihazı kılavuzda açıklanan amaçların dışındaki amaçlar için kullanmayın.
- Herhangi bir parçası hasarlı veya kusurlu ise cihazı kullanmayın. Cihaz hasarlı veya kusurlu ise cihazı derhal değiştirin.

Temizlik ve bakım

Uyarı!

- Temizlik solventleri veya aşındırıcılar kullanmayın.
- Cihazın içini temizlemeyin.
- Cihazı onarmaya çalışmayın. Cihaz doğru şekilde çalışmıyorsa, yeni bir cihazla değiştirin.

- Cihazın dış tarafını yumuşak, nemli bir bezle silin.