nedis

PIMS1000W12

Power inverter

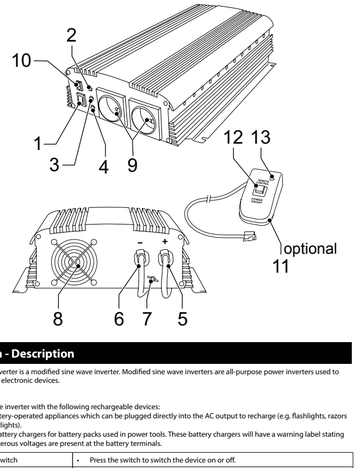

English - Description

This power inverter is a modified sine wave inverter. Modified sine wave inverters are all-purpose power inverters used to power simple electronic devices.

Warning!
Do not use the inverter with the following rechargeable devices:
- Small battery-operated appliances which can be plugged directly into the AC output to recharge (e.g. flashlights, razors and nightlights).
- Certain battery chargers for battery packs used in power tools. These battery chargers will have a warning label stating that dangerous voltages are present at the battery terminals.

1. On/off switch	• Press the switch to switch the device on or off.
2. Power indicator	• The indicator lights green when the device is connected to a battery and switched on. The device is ready for use.
3. Overtemperature indicator	• The indicator lights yellow when the device is overheated. An alarm will sound. The device switches off automatically. The device automatically switches on again when it has cooled down sufficiently.
4. Overload indicator	• The indicator lights red when the device is overloaded. Switch off the device and reduce the load before switching on the device again.
Terminal 5. Positive pole (+, red) 6. Negative pole (-, black)	**Warning!** • When connected to a battery, first switch on the inverter before switching on the connected devices. When using the inverter with several appliances at the same time, switch on the devices one after another to make sure that the inverter does not need to deliver all start-up currents for all the loads at once. • Do not reverse the input. Do not use crocodile clips to create an electrical connection. Make sure that the inverter is switched off before connecting the inverter to the battery or other DC power source. • Connect the red battery cable to the positive (+) pole of the battery and the positive (+) terminal of the inverter. • Connect the black battery cable to the negative (-) pole of the battery and the negative (-) terminal of the inverter. • Tighten the screws of the DC input cables regularly.
7. Chassis ground lug	**Warning!** Do not operate the inverter without connecting the inverter to the ground. Risk of electrical shock. The inverter has a lug to connect the chassis with the inverter. The ground wire in the AC junction box on the output panel of the inverter is connected to the chassis. The chassis ground lug must be connected to a grounding point, which will vary depending on where the inverter is installed. • In a vehicle, connect the chassis ground lug to the chassis of the vehicle. • In a boat, connect the chassis ground lug to the grounding system of the boat. • In a fixed location, connect the chassis ground lug to earth ground by a ground rod (metal rod pounded into the earth). Use a #12 AWG or larger copper wire (preferably with green/yellow insulation) to connect the chassis ground lug to the grounding point. The neutral conductor of the AC output circuit of the inverter is connected to chassis ground. When the chassis is connected to ground, the neutral conductor will also be grounded.
8. Cooling fan	• Wisdom fan start: when the temperature of inverter reach 45°C, the fan will start automatically.
9. AC output	• Connect the mains cable of the device to the AC output of the inverter.
10. Remote control jack	The device can be operated using the remote control.
11. Remote control (optional)	• Connect the cable of the remote control to the remote control jack.
12. On/off switch (remote control)	• Press the switch to switch the device on or off.
13. Power indicator (remote control)	• The indicator lights green when the device is connected to a battery and switched on. The device is ready for use.

Audible alarm

An alarm will sound in case of overtemperature, a low battery or a low-battery shutdown.

Safety

General safety

- Read the manual carefully before use. Keep the manual for future reference.
- The manufacturer is not liable for consequential damages or for damages to property or persons caused by non-observance of the safety instructions and improper use or lack of care.
- Only use the device for its intended purposes. Do not use the device for other purposes than described in the manual.
- Do not use the device if any part is damaged or defective. If the device is damaged or defective, replace the device immediately.
- The device is suitable for indoor use only. Do not use the device outdoors.
- The device is suitable for domestic use only. Do not use the device for commercial purposes.
- Only use the device in areas with an ambient temperature between 0 °C and 25 °C.
- Do not use the device in locations with high humidity, such as bathrooms and swimming pools.
- Do not use the device near bathtubs, showers, basins or other vessels containing water.
- Do not use a timer or a separate remote-control system that switches on the device automatically.
- Do not cover the device.
- Do not block the ventilation openings. Do not insert foreign objects into the ventilation openings.
- Keep a clearance of at least 10 cm around the device in order to ensure proper cooling and airflow.
- Place the device on a stable, flat surface.
- Keep the device away from flammable objects.

Electrical safety

CAUTION RISK OF ELECTRIC SHOCK DO NOT OPEN

- To reduce risk of electric shock, this product should only be opened by an authorized technician when service is required.
- Disconnect the product from the mains socket and other equipment if a problem occurs.
- Read the manual carefully before use. Keep the manual for future reference.
- Only use the device for its intended purposes. Do not use the device for other purposes than described in the manual.
- Do not use the device if any part is damaged or defective. If the device is damaged or defective, replace the device immediately.

Cleaning and maintenance

Warning!

- Do not use cleaning solvents or abrasives.
- Do not clean the inside of the device.
- Do not attempt to repair the device. If the device does not operate correctly, replace it with a new device.

- Clean the outside of the device using a soft, damp cloth.
- Clean the ventilation openings using a soft brush.

Support

If you need further help or have comments or suggestions please visit www.nedis.com/support

Contact

NEDIS B.V., De Tweeling 28, 5215 MC 's-Hertogenbosch, The Netherlands

Nederlands - Beschrijving

Deze voedingsomvormer is een gemodificeerde sinusomvormer. Gemodificeerde sinusomvormers zijn universele voedingsomvormer die voor het voeden van eenvoudige elektronische apparaten worden gebruikt.

Waarschuwing!
Gebruik de omvormer niet met de volgende oplaadbare apparaten:
- Kleine batterijaders voor in elektrische apparaten gebruikte batterijen. Op deze batterijladers is een waarschuwingslabel aangebracht waarop staat dat gevaarlijke spanningswaarden bij de batterij-aansluitingen aanwezig zijn.

1. Aan/uit-schakelaar	• Druk op de schakelaar om het apparaat in of uit te schakelen.
2. Voedingsindicator	• De indicator brandt groen als het apparaat op een batterij is aangesloten en is ingeschakeld. Het apparaat is klaar voor gebruik.
3. Oververhittingsindicator	• De indicator brandt geel als het apparaat oververhit is. Een alarm zal klinken. Het apparaat schakelt automatisch uit. Het apparaat schakelt automatisch weer in als het voldoende is afgekoeld.
4. Overbelastingsindicator	• De indicator brandt rood als het apparaat overbelast is. Schakel het apparaat uit en verminder de belasting voordat u het apparaat weer inschakelt.
Aansluiting 5. Positieve pool (+, rood) 6. Negatieve pool (-, zwart)	**Waarschuwing!** • Schakel bij aansluiting op een batterij eerst de omvormer in voordat u de aangesloten apparaten inschakelt. Schakel bij gebruik van de omvormer met verschillende apparaten tegelijkertijd de apparaten één voor één in om te verzekeren dat de omvormer niet alle opstartstroomsterktes voor alle belastingen tegelijkertijd hoeft te leveren. • Draai de ingang niet om. Gebruik geen krokodillenklemmen om een elektrische aansluiting tot stand te brengen. Controleer of de omvormer is uitgeschakeld voordat u de omvormer op de batterij of een andere DC-voedingsbron aansluit. • Sluit de rode batterijkabel op de positieve (+) pool van de batterij en de positieve (+) aansluiting van de omvormer aan. • Sluit de zwarte batterijkabel op de negatieve (-) pool van de batterij en de negatieve (-) aansluiting van de omvormer aan. • Draai de schroeven van de DC-ingangskabels gelijkmatig aan.
7. Aardeaansluiting van het onderstel	**Waarschuwing!** Gebruik de omvormer niet zonder de omvormer op de aarde aan te sluiten. Gevaar voor elektrische schok. De omvormer heeft een aansluiting om het onderstel op de omvormer aan te sluiten. De aardedraad in de AC-aansluitkast op het uitgangspaneel van de omvormer is op het onderstel aangesloten. Sluit de aardeaansluiting van het onderstel op een aardingspunt aan. Dit punt kan afhankelijk van de installatielocatie van de omvormer variëren. • Sluit in een voertuig de aardeaansluiting van het onderstel op het chassis van het voertuig aan. • Sluit in een boot de aardeaansluiting van het onderstel op het aardingssysteem van de boot aan. • Sluit op een vaste locatie de aardeaansluiting van het onderstel via een aardingsstaaf (in de grond gestoken metalen staaf) op de aarde aan. Gebruik een #12 AWG of grotere koperdraad (bij voorkeur met groen/gele isolatie) om de aardeaansluiting van het onderstel op het aardingspunt aan te sluiten. De neutrale geleiding van het AC-uitgangssysteem van de omvormer wordt op de aarde van het onderstel aangesloten. Als het onderstel op de aarde is aangesloten, is ook de neutrale geleiding geaard.
8. Koelventilator	• Wijsheid ventilator start: wanneer de temperatuur van de omvormer 45 ° C bereikt, start de ventilator automatisch.
9. AC-uitgang	• Sluit de netkabel van het apparaat op de AC-uitgang van de omvormer aan.
10. Stekerbus voor de afstandsbediening	Het apparaat kan met een afstandbediening worden bediend.
11. Afstandsbediening (Optioneel)	• Sluit de kabel van de afstandsbediening op de stekerbus voor de afstandsbediening aan.
12. Aan/uit-schakelaar (afstandsbediening)	• Druk op de schakelaar om het apparaat in of uit te schakelen.
13. Voedingsindicator (afstandsbediening)	• De indicator brandt groen als het apparaat op een batterij is aangesloten en is ingeschakeld. Het apparaat is klaar voor gebruik.

Geluidsalarm

Een alarm klinkt in geval van oververhitting, een bijna lege batterij of een uitschakeling als gevolg van een lege batterij.

Veiligheid

Algemene veiligheid

- Lees voor gebruik de handleiding zorgvuldig door. Bewaar de handleiding voor latere raadpleging.
- De fabrikant is niet aansprakelijk voor gevolgschade of voor schade aan eigendommen of personen veroorzaakt door het niet naleven van de veiligheidsinstructies en door verkeerd gebruik van het apparaat.
- Gebruik het apparaat uitsluitend voor de beoogde doeleinden. Gebruik het apparaat niet voor andere doeleinden dan beschreven in de handleiding.
- Gebruik het apparaat niet als een onderdeel beschadigd of defect is. Vervang een beschadigd of defect apparaat onmiddellijk.
- Het apparaat is uitsluitend geschikt voor gebruik binnenshuis. Gebruik het apparaat niet buitenshuis.
- Het apparaat is uitsluitend geschikt voor huishoudelijk gebruik. Gebruik het apparaat niet voor commerciële doeleinden.
- Gebruik het apparaat uitsluitend in ruimtes met een omgevingstemperatuur tussen 0°C en 25°C.
- Gebruik het apparaat niet op plaatsen met een hoge luchtvochtigheid, zoals badkamers en zwembaden.
- Gebruik het apparaat niet in de buurt van badkuipen, douches, wastafels of andere voorzieningen die water bevatten.
- Gebruik geen timer of afzonderlijk afstandsbedieningssysteem om het apparaat automatisch uit te schakelen. Bedek het apparaat niet.
- Blokkeer de ventilatieopeningen niet. Steek geen vreemde voorwerpen in de ventilatieopeningen.
- Houd minimaal 10 cm ruimte rondom het apparaat vrij om correcte koeling en luchtstroming te verzekeren. Plaats het apparaat op een stabiele, vlakke ondergrond.
- Houd het apparaat uit de buurt van brandbare objecten.

Elektrische veiligheid

CAUTION RISK OF ELECTRIC SHOCK DO NOT OPEN

- Dit product mag voor onderhoud uitsluitend door een erkende technicus worden geopend om het risico op elektrische schokken te verkleinen.
- Koppel in geval van een probleem het product van het stopcontact en van andere apparatuur af.
- Lees voor gebruik de handleiding zorgvuldig door. Bewaar de handleiding voor latere raadpleging.
- Gebruik het apparaat uitsluitend voor de beoogde doeleinden. Gebruik het apparaat niet voor andere doeleinden dan beschreven in de handleiding.
- Gebruik het apparaat niet als een onderdeel beschadigd of defect is. Vervang een beschadigd of defect apparaat onmiddellijk.

Reiniging en onderhoud

Waarschuwing!

- Gebruik geen reinigingsmiddelen of schuurmiddelen.
- Reinig niet de binnenzijde van het apparaat.
- Probeer het apparaat niet te repareren. Indien het apparaat niet juist werkt, vervang het dan door een nieuw apparaat.

- Reinig de buitenzijde van het apparaat met een zachte, vochtige doek.
- Reinig de ventilatieopeningen met een zachte borstel.

Support

Breng voor hulp of als u een opmerking of suggestie heeft een bezoek aan www.nedis.com/support

Contact

NEDIS B.V., De Tweeling 28, 5215 MC 's-Hertogenbosch, Nederland

Deutsch - Beschreibung

Dieser Wechselrichter ist ein modifizierter Sinuswechselrichter. Modifizierte Sinuswechselrichter sind universell einsetzbare Wechselrichter zur Versorgung einfacher elektronischer Geräte.

Warnung!
Verwenden Sie den Wechselrichter nicht mit den folgenden wiederaufladbaren Geräten:
- Kleine batteriebetriebene Geräte, die zum Aufladen direkt an den AC-Ausgang angeschlossen werden können (z.B. Taschenlampen, Rasierer und Nachtlichter).
- Bestimmte Batterieladegeräte für Akkupacks, die in Elektrowerkzeugen verwendet werden. Diese Batterieladegeräte sind mit einem Warnschild versehen, das besagt, dass an den Batterieklemmen gefährliche Spannungen anliegen.

1. Ein-/Aus-Schalter	• Drücken Sie den Schalter, um das Gerät ein- oder auszuschalten.
2. Betriebsanzeige	• Die Anzeige leuchtet grün, wenn das Gerät an eine Batterie angeschlossen und eingeschaltet ist. Das Gerät ist gebrauchsbereit.
3. Übertemperaturanzeige	• Die Anzeige leuchtet gelb, wenn das Gerät überhitzt ist. Ein Alarm ertönt. Das Gerät schaltet automatisch aus. Das Gerät schaltet sich automatisch wieder ein, wenn es ausreichend abgekühlt ist.
4. Überlastanzeige	• Die Anzeige leuchtet rot, wenn das Gerät überlastet wird. Schalten Sie das Gerät aus und reduzieren Sie die Last, bevor Sie das Gerät wieder einschalten.
Klemme 5. Pluspol (+, rot) 6. Minuspol (-, schwarz)	**Warnung!** • Bei Anschluss an eine Batterie, schalten Sie zuerst den Wechselrichter ein, bevor Sie die angeschlossenen Geräte einschalten. Wenn Sie den Wechselrichter mit mehreren Geräten gleichzeitig betreiben, schalten Sie die Geräte nacheinander ein, um sicherzustellen, dass der Wechselrichter nicht alle Anlaufströme für alle Verbraucher auf einmal liefern muss. • Kehren Sie den Anschluss nicht um. Verwenden Sie keine Krokodilklemmen, um eine elektrische Verbindung herzustellen. Stellen Sie sicher, dass der Wechselrichter ausgeschaltet ist, bevor Sie ihn an die Batterie oder eine andere Gleichstromquelle anschließen. • Verbinden Sie das rote Batteriekabel mit dem Pluspol (+) der Batterie und dem Pluspol (+) des Wechselrichters. • Schließen Sie das schwarze Batteriekabel an den negativen (-) Pol der Batterie und den negativen (-) Pol des Wechselrichters an. • Ziehen Sie die Schrauben der DC-Eingangskabel regelmäßig an.
7. Erdungslasche für das Chassis	**Warnung!** Betreiben Sie den Wechselrichter nicht, ohne den Wechselrichter mit der Erde zu verbinden. Gefahr eines Stromschlags. Der Wechselrichter hat eine Lasche, um das Gehäuse mit dem Wechselrichter zu verbinden. Der Erdungskabel im AC-Anschlusskasten auf der Ausgangsplatte des Wechselrichters ist mit dem Gehäuse verbunden. Der Erdungsanschluss des Gehäuses muss an einen Erdungspunkt angeschlossen werden, der je nach Aufstellungsort des Wechselrichters variiert. • Verbinden Sie in einem Fahrzeug die Erdungslasche des Gehäuses mit der Karosserie des Fahrzeugs. • Verbinden Sie in einem Boot die Erdungslasche des Gehäuses mit dem Erdungssystem des Bootes. • Verbinden Sie an einer festen Stelle die Erdungslasche des Gehäuses mit der Erdung durch einen Erdungsstab (Metallstab, der in die Erde gerammt wird). Verwenden Sie einen Kupferdraht mit einer Stärke von 12 AWG oder mehr (vorzugsweise mit grün/gelber Isolierung), um die Erdungslasche des Gehäuses mit dem Erdungspunkt zu verbinden. Der Neutralleiter des AC-Ausgangskreises des Wechselrichters ist mit der Gehäuseerdung verbunden. Wenn das Chassis mit der Erde verbunden ist, wird auch der Neutralleiter geerdet.
8. Kühlgebläse	• Weisheitsventilatorstart: Wenn die Temperatur des Wechselrichters 45 ° C erreicht, startet der Ventilator automatisch.
9. AC-Ausgang	• Schließen Sie das Netzkabel des Gerätes an den AC-Ausgang des Wechselrichters an.
10. Fernbedienungsbuchse	Das Gerät kann mit der Fernbedienung bedient werden.
11. Fernbedienung (wahlweise)	• Verbinden Sie das Kabel der Fernbedienung mit der Fernbedienungsbuchse.
12. Ein/Aus-Schalter (Fernbedienung)	• Drücken Sie den Schalter, um das Gerät ein- oder auszuschalten.
13. Betriebsanzeige (Fernbedienung)	• Die Anzeige leuchtet grün, wenn das Gerät an eine Batterie angeschlossen und eingeschaltet ist. Das Gerät ist gebrauchsbereit.

Akustischer Alarm

Bei Übertemperatur, einer schwachen Batterie oder einer Abschaltung bei schwacher Batterie ertönt ein Alarm.

Sicherheit

Allgemeine Sicherheit

- Lesen Sie die Bedienungsanleitung vor dem Gebrauch genau durch. Bitte bewahren Sie die Bedienungsanleitung zur späteren Bezugnahme auf.
- Der Hersteller ist nicht schadensersatzpflichtig für Folgeschäden, Sachschäden oder Personenverletzungen, die durch die Nichtbeachtung der Sicherheitshinweise und durch unsachgemäße Handhabung des Gerätes entstanden sind.
- Verwenden Sie das Gerät nur bestimmungsgemäß. Verwenden Sie das Gerät nur für den in dieser Bedienungsanleitung beschriebenen Zweck.
- Verwenden Sie das Gerät nicht, falls ein Teil beschädigt oder defekt ist. Ist das Gerät beschädigt oder defekt, erneuern Sie es unverzüglich.
- Das Gerät eignet sich nur für den Gebrauch in Innenräumen. Verwenden Sie das Gerät nicht im Freien.
- Das Gerät eignet sich nur für den Hausgebrauch. Verwenden Sie das Gerät nicht für den gewerblichen Gebrauch.
- Verwenden Sie das Gerät nur in Bereichen mit einer Umgebungstemperatur zwischen 0 °C und 25 °C.
- Verwenden Sie das Gerät nicht an Orten mit hoher Feuchtigkeit wie beispielsweise Badezimmern oder Schwimmbädern.
- Verwenden Sie das Gerät nicht in der Nähe von Badewannen, Duschen, Becken oder anderen Behältnissen, die Wasser enthalten.
- Verwenden Sie keine Zeitschaltuhr und kein separates Fernbedienungssystem, das das Gerät automatisch einschaltet.
- Decken Sie das Gerät nicht ab.
- Blockieren Sie nicht die Lüftungsöffnungen. Stecken Sie keine Fremdkörper in die Belüftungsöffnungen.
- Halten Sie einen Abstand von mindestens 10 cm um das Gerät herum ein, um eine ausreichende Kühlung und Luftströmung zu gewährleisten.
- Stellen Sie das Gerät auf einer stabilen flachen Oberfläche auf.
- Halten Sie das Gerät von entzündlichen Gegenständen fern.

Elektrische Sicherheit

CAUTION RISK OF ELECTRIC SHOCK DO NOT OPEN

- Um die Gefahr eines elektrischen Schlags zu verringern, sollte dieses Produkt bei erforderlichen Servicearbeiten lediglich von einem autorisierten Techniker geöffnet werden.
- Bei Problemen trennen Sie das Gerät bitte von der Spannungsversorgung und von anderen Geräten.
- Lesen Sie die Bedienungsanleitung vor dem Gebrauch genau durch. Bitte bewahren Sie die Bedienungsanleitung zur späteren Bezugnahme auf.
- Verwenden Sie das Gerät nur bestimmungsgemäß. Verwenden Sie das Gerät nur für den in dieser Bedienungsanleitung beschriebenen Zweck.
- Verwenden Sie das Gerät nicht, falls ein Teil beschädigt oder defekt ist. Ist das Gerät beschädigt oder defekt, erneuern Sie es unverzüglich.

Reinigung und Pflege

Warnung!

- Verwenden Sie keine Lösungs- oder Scheuermittel.
- Reinigen Sie das Gerät nicht von innen.
- Versuchen Sie nicht, das Gerät zu reparieren. Falls das Gerät nicht einwandfrei arbeitet, tauschen Sie es gegen ein neues aus.

- Reinigen Sie das Äußere des Geräts mit einem weichen feuchten Tuch.
- Reinigen Sie die Belüftungsöffnungen mit einer weichen Bürste.

Hilfe

Wenn Sie weitere Hilfe benötigen oder Kommentare oder Vorschläge für uns haben, gehen Sie bitte auf www.nedis.com/support

Kontakt

NEDIS B.V., De Tweeling 28, 5215 MC 's-Hertogenbosch, Niederlande

Español - Descripción

Este inversor de corriente es un inversor de onda sinusoidal modificada. Los inversores de onda sinusoidal modificada son inversores de corriente multiuso que se utilizan para alimentar dispositivos electrónicos simples.

¡Advertencia!
No utilice el inversor con los siguientes dispositivos recargables:
- Aparatos de pequeño tamaño que funcionan con pilas que pueden enchufarse directamente en la salida de CA para recargar (p. ej. linternas, máquinas de afeitar y luces nocturnas).
- Ciertos cargadores de baterías para baterías utilizadas en herramientas eléctricas. Estos cargadores de batería tendrán una etiqueta de advertencia que indica que hay tensiones peligrosas en los terminales de la batería.

1. Interruptor de encendido/apagado	• Pulse el interruptor para encender o apagar el dispositivo.
2. Indicador de encendido	• El indicador se enciende en verde cuando el dispositivo se conecta a una batería y se enciende. El dispositivo está listo para el uso.
3. Indicador de sobretemperatura	• El indicador se enciende en amarillo cuando el dispositivo está sobrecalentado. Sonará una alarma. El dispositivo se apaga automáticamente. El dispositivo vuelve a encenderse automáticamente cuando se ha enfriado lo suficiente.
4. Indicador de sobrecarga	• El indicador se enciende en rojo cuando el dispositivo está sobrecargado. Apague el dispositivo y reduzca la carga antes de volver a encenderlo.
Terminal 5. Polo positivo (+, rojo) 6. Polo negativo (-, negro)	**¡Advertencia!** • Cuando esté conectado a una batería, primero encienda el inversor antes de encender los dispositivos conectados. Cuando utilice el inversor con varios aparatos al mismo tiempo, encienda los dispositivos uno tras otro para asegurarse de que el inversor no necesita entregar todas las corrientes de arranque para todas las cargas a la vez. • No invierta la entrada. No utilice pinzas de cocodrilo para crear una conexión eléctrica. Asegúrese de que el inversor esté apagado antes de conectarlo a la batería u otra fuente de alimentación de CC. • Conecte el cable rojo de la batería al polo positivo (+) de la batería y al terminal positivo (+) del inversor. • Conecte el cable negro de la batería al polo negativo (+) de la batería y al terminal negativo (-) del inversor. • Apriete periódicamente los tornillos de los cables de entrada de CC.
7. Terminal a tierra del chasis	**¡Advertencia!** No maneje el inversor sin conectarlo a tierra. Riesgo de descarga eléctrica. El inversor tiene un terminal para conectar el chasis con el inversor. El cable de tierra en la caja de conexiones de CA del panel de salida del inversor está conectado al chasis. El terminal a tierra del chasis debe estar conectado a un punto de conexión a tierra, que variará en función del lugar de instalación del inversor. • En un vehículo, conecte el terminal a tierra del chasis al chasis del vehículo. • En un barco, conecte el terminal a tierra del chasis al sistema de conexión a tierra del barco. • En una ubicación fija, conecte el terminal a tierra del chasis a tierra mediante una varilla de tierra (varilla de metal clavada en la tierra). Utilice un cable de cobre de # 12 AWG o mayor (preferiblemente con aislamiento verde/amarillo) para conectar el terminal a tierra del chasis al punto de conexión a tierra. El conductor neutro del circuito de salida de CA del inversor está conectado a la tierra del chasis. Cuando el chasis está conectado a tierra, el conductor neutro también se conectará a tierra.
8. Ventilador de enfriamiento	• Wisdom fan start: cuando la temperatura del inversor alcanza los 45 ° C, el ventilador arrancará automáticamente.
9. Salida de CA	• Conecte el enchufe de red de su dispositivo a la salida de CA del inversor.
10. Conector para mando a distancia	El dispositivo puede manejarse con el mando a distancia.
11. Mando a distancia (Opcional)	• Conecte el cable del mando a distancia al conector para el mando a distancia.
12. Interruptor de encendido/apagado (mando a distancia)	• Pulse el interruptor para encender o apagar el dispositivo.
13. Indicador de encendido (mando a distancia)	• El indicador se enciende en verde cuando el dispositivo se conecta a una batería y se enciende. El dispositivo está listo para el uso.

Alarma audible

Sonará una alarma en caso de sobretemperatura, de batería baja o de apagado por batería baja.

Seguridad

Seguridad general

- Lea el manual detenidamente antes del uso. Conserve el manual en caso de futura necesidad.
- El fabricante no es responsable de daños consecuentes o de daños en la propiedad o en las personas causados por no seguir estas instrucciones de seguridad y por un uso inadecuado de este dispositivo.
- Utilice el dispositivo únicamente para su uso previsto. No utilice el dispositivo con una finalidad distinta a la descrita en el manual.
- No utilice el dispositivo si alguna pieza ha sufrido daños o tiene un defecto. Si el dispositivo ha sufrido daños o tiene un defecto, sustitúyalo inmediatamente.
- El dispositivo sólo es apto para uso en interiores. No utilice el dispositivo en exteriores.
- El dispositivo sólo es apto para uso doméstico. No utilice el dispositivo con fines comerciales.
- Utilice el dispositivo únicamente en zonas con una temperatura ambiente entre 0 °C y 25 °C.
- No utilice el dispositivo en lugares con un nivel alto de humedad, como baños y piscinas.
- No utilice el dispositivo cerca de bañeras, duchas, lavabos u otros recipientes que contengan agua.
- No utilice un temporizador o un sistema de control remoto separado que conecte el dispositivo automáticamente.
- No cubra el dispositivo.
- No bloquee las aberturas de ventilación. No introduzca objetos extraños en las aberturas de ventilación.
- Mantenga un espacio libre de al menos 10 cm alrededor del dispositivo para garantizar un enfriamiento y un flujo de aire adecuados.
- Coloque el dispositivo sobre una superficie estable y plana.
- Mantenga el dispositivo alejado de objetos inflamables.

Seguridad eléctrica

CAUTION RISK OF ELECTRIC SHOCK DO NOT OPEN

- Para reducir el peligro de descarga eléctrica, este producto sólo debería abrirlo un técnico autorizado cuando necesite reparación.
- Desconecte el producto de la toma de corriente y de los otros equipos si ocurriera algún problema.
- Lea el manual detenidamente antes del uso. Conserve el manual en caso de futura necesidad.
- Utilice el dispositivo únicamente para su uso previsto. No utilice el dispositivo con una finalidad distinta a la descrita en el manual.
- No utilice el dispositivo si alguna pieza ha sufrido daños o tiene un defecto. Si el dispositivo ha sufrido daños o tiene un defecto, sustitúyalo inmediatamente.

Limpieza y mantenimiento

¡Advertencia!

- No utilice disolventes de limpieza ni productos abrasivos.
- No limpie el interior del dispositivo.
- No intente reparar el dispositivo. Si el dispositivo no funciona correctamente, sustitúyalo por uno nuevo.

- Limpie el exterior del dispositivo con un paño suave humedecido.
- Limpia la ranuras de ventilación con un cepillo suave.

Apoyo

Si necesita ayuda adicional o si tiene comentarios o sugerencias, visite www.nedis.com/support

Contacto

NEDIS B.V., De Tweeling 28, 5215 MC 's-Hertogenbosch, Países Bajos

Français - Description

Cet inverseur d'alimentation est un inverseur d'onde sinusoïdale modifié. Un inverseur d'onde sinusoïdale modifié est un inverseur d'alimentation générique servant à alimenter des appareils électroniques simples.

Avertissement !
N'utilisez pas l'inverseur avec les appareils rechargeables suivants :
- Les petits appareils à pile pouvant être branchés directement sur la sortie CA pour se recharger (ex. lampes-torches, rasoirs et veuses).
- Certains chargeurs de batterie pour pack-batterie d'outil électrique. Ces chargeurs de batterie comportent une étiquette d'avertissement indiquant la présence de tensions dangereuses sur les bornes de batterie.

1. Interrupteur marche/arrêt	• Appuyez sur l'interrupteur pour allumer/éteindre l'appareil.
2. Indicateur d'alimentation	• L'indicateur s'allume en vert lorsque l'appareil est connecté à une batterie et sous tension. L'appareil est prêt à l'usage.
3. Indicateur de surchauffe	• L'indicateur s'allume en jaune lorsque l'appareil surchauffe. Une alarme retentit. L'appareil s'éteint automatiquement. L'appareil se rallume automatiquement dès qu'il a suffisamment refroidi.
4. Indicateur de surcharge	• L'indicateur s'allume en rouge lorsque l'appareil est surchargé. Éteignez l'appareil et réduisez la charge avant de le rallumer.
Borne 5. Pôle positif (+, rouge) 6. Pôle négatif (-, noir)	**Avertissement !** • S'il est connecté à une batterie, allumez d'abord l'inverseur avant d'allumer les appareils connectés. Si vous utilisez l'inverseur avec plusieurs appareils à la fois, allumez les appareils un par un pour vous assurer que l'inverseur ne doive pas générer simultanément tous les courants de démarrage de toutes les charges. • N'inversez pas l'entrée. N'utilisez pas de pinces crocodiles pour créer une connexion électrique. Assurez-vous que l'inverseur est éteint avant de le connecter à la batterie ou à une autre source d'alimentation CC. • Connectez le câble de batterie rouge sur le pôle positif (+) de la batterie et sur la borne de positif (+) de l'inverseur. • Connectez le câble de batterie noir sur le pôle négatif (-) de la batterie et sur la borne de négatif (-) de l'inverseur. • Serrez régulièrement les vis des câbles d'entrée CC.
7. Goujon de terre de châssis	**Avertissement !** N'utilisez pas l'inverseur sans le relier à la terre. Risque de décharge électrique. L'inverseur comporte un goujon de connexion du châssis à l'inverseur. Le fil de terre du bornier CA sur le panneau de sortie de l'inverseur est connecté au châssis. Le goujon de terre du châssis doit être connecté à un point de terre qui varie selon l'endroit où l'inverseur est installé. • Dans un véhicule, connectez le goujon de terre du châssis au châssis du véhicule. • Dans un bateau, connectez le goujon de terre du châssis au système de terre du bateau. • Sur un site fixe, connectez le goujon de terre du châssis à la terre avec une tige de terre (tige métallique plantée dans le sol). Utilisez un fil de cuivre #12 AWG ou plus grand (de préférence avec une isolation jaune/vert) pour connecter le goujon de terre du châssis au point de terre. Le conducteur neutre du circuit de sortie CA de l'inverseur est connecté à la terre du châssis. Si le châssis est connecté à la terre, le conducteur neutre est aussi mis à la terre.
8. Ventilateur de refroidissement	• Démarrage du ventilateur Wisdom: lorsque la température de l'onduleur atteint 45 ° C, le ventilateur démarre automatiquement.
9. Sortie CA	• Connectez le câble secteur de l'appareil à la sortie CA de l'inverseur.
10. Fiche de télécommande	L'appareil peut être utilisé avec la télécommande.
11. Télécommande (optionnel)	• Connectez le câble de la télécommande à la fiche de télécommande.
12. Interrupteur marche/arrêt (télécommande)	• Appuyez sur l'interrupteur pour allumer/éteindre l'appareil.
13. Indicateur d'alimentation électrique (télécommande)	• L'indicateur s'allume en vert lorsque l'appareil est connecté à une batterie et sous tension. L'appareil est prêt à l'usage.

Alarme audible

Une alarme retentit en cas de surchauffe, de batterie faible ou d'arrêt de batterie faible.

Sécurité

Sécurité générale

- Lisez attentivement le manuel avant usage. Conservez le manuel pour toute référence ultérieure.
- Le fabricant décline toute responsabilité pour les dommages ou blessures consécutifs causés par le non-respect des consignes de sécurité et d'une utilisation inappropriée de l'appareil.
- Utilisez l'appareil uniquement pour son usage prévu. N'utilisez pas l'appareil à d'autres fins que celles décrites dans le manuel.
- N'utilisez pas l'appareil si une pièce quelconque est endommagée ou défectueuse. Si l'appareil est endommagé ou défectueux, remplacez-le immédiatement.
- L'appareil est conçu exclusivement pour une utilisation en intérieur. N'utilisez pas l'appareil à l'extérieur.
- L'appareil est conçu exclusivement pour un usage domestique. N'utilisez pas l'appareil à des fins commerciales.
- Utilisez l'appareil uniquement dans des zones présentant une température ambiante entre 0 °C et 25 °C.
- N'utilisez pas l'appareil dans des endroits très humides, ainsi les salles de bains et piscines.
- N'utilisez pas l'appareil à proximité d'une baignoire, d'une douche, d'un lavabo ou d'autres récipients contenant de l'eau.
- N'utilisez pas une minuterie ou une télécommande de mise en marche automatique de l'appareil.
- Ne couvrez pas l'appareil.
- Ne bloquez aucune des ouvertures de ventilation. N'insérez pas de corps étrangers dans les ouvertures de ventilation.
- Préservez un dégagement d'au moins 10 cm autour de l'appareil pour assurer un refroidissement et une circulation d'air corrects.
- Placez l'appareil sur une surface stable et plane.
- Maintenez l'appareil à l'écart des objets inflammables.

Sécurité électrique

CAUTION RISK OF ELECTRIC SHOCK DO NOT OPEN

- Pour réduire le risque de choc électrique, ce produit doit être ouvert uniquement par un technicien qualifié si une réparation s'impose.
- Débranchez le produit et les autres équipements du secteur s'il y a un problème.
- Lisez attentivement le manuel avant usage. Conservez le manuel pour toute référence ultérieure.
- Utilisez l'appareil uniquement pour son usage prévu. N'utilisez pas l'appareil à d'autres fins que celles décrites dans le manuel.
- N'utilisez pas l'appareil si une pièce quelconque est endommagée ou défectueuse. Si l'appareil est endommagé ou défectueux, remplacez-le immédiatement.

Nettoyage et entretien

Avertissement !

- N'utilisez pas de solvants ni de produits abrasifs.
- Ne nettoyez pas l'intérieur de l'appareil.
- Ne tentez pas de réparer l'appareil. Si l'appareil fonctionne mal, remplacez-le par un neuf.

- Nettoyez l'extérieur de l'appareil avec un chiffon doux et humide.
- Nettoyez les ouvertures de ventilation avec une brosse douce.

Support

Si vous avez des commentaires, des suggestions ou besoin d'aide, veuillez visiter www.nedis.com/support

Contact

NEDIS B.V., De Tweeling 28, 5215 MC 's-Hertogenbosch, Pays-Bas

Italiano - Descrizione

Questo inverter di alimentazione è un inverter a onda sinusoidale modificata. Gli inverter a onda sinusoidale modificata sono inverter di alimentazione multiuso impiegati per l'alimentazione di dispositivi elettronici semplici.

Attenzione!
Non utilizzare l'inverter con i seguenti dispositivi ricaricabili:
- Piccoli apparecchi a batteria che possono essere inseriti direttamente nella presa elettrica CA per la ricarica (ad.es.: torce elettriche, rasoi elettrici e luci notturne).
- Alcuni caricabatterie per gruppi batterie di elettro-utensili. Tali caricabatterie dispongono di un'etichetta di avviso che segnala la presenza di tensioni pericolose sui terminali della batteria.

1. Interruttore on/off	• Premere l'interruttore per accendere o spegnere il dispositivo.
2. Indicatore di alimentazione	• L'indicatore si accende in verde quando il dispositivo è connesso a una batteria ed è acceso. Il dispositivo è pronto all'uso.
3. Indicatore di temperatura eccessiva	• L'indicatore si accende in giallo quando il dispositivo è surriscaldato. Viene emesso un allarme acustico. Il dispositivo si spegne automaticamente. Il dispositivo si accende di nuovo automaticamente quando si è raffreddato a sufficienza.

nedis

Svenska - Beskrivning

Denna växelriktare har modifierad sinusvåg. Växelriktare med modifierad sinusvåg kan användas för att driva enkla elektroniska enheter.

Varning!
Använd inte växelriktare med följande uppladdningsbara enheter:
- Små batteridrivna enheter som kan kopplas in direkt i vägguttrycket för att laddas upp (exempelvis ficklampor, rakapparater och nattlampor).
- Vissa batteriladdare till batterier som används i elverktyg. Dessa batteriladdare har en varningstext som berättar att det finns farlig spänning vid batteripolerna.

1. På/av-brytare	• Tryck på brytaren för att sätta på eller stänga av enheten.
2. Strömindikator	• Indikatorn lyser grönt när enheten är ansluten till ett batteri och är påslagen. Enheten är redo att användas.
3. Överhettningsindikator	• Indikatorn lyser gult när enheten är överhettad. Ett larm ljuder. Enheten stängs av automatiskt. Enheten slås på igen automatiskt när den har svalnat tillräckligt.
4. Överbelastningsindikator	• Indikatorn lyser rött när enheten är överbelastad. Stäng av enheten och minska belastningen innan den slås på igen.
Pol 5. Positiv pol (+, röd) 6. Negativ pol (-, svart)	**Varning!** Använd inte växelriktaren utan att ha jordat den. Risk för elektriska stötar. Växelriktaren har ett fäste för att ansluta chassit till växelriktaren. Jordkabeln i AC-strömfördelaren på växelriktarens utpanel är ansluten till chassit. Chassits jordfäste måste vara anslutet till jord, som kommer att variera beroende på var växelriktaren är installerad. • I ett fordon kan chassits jordfäste anslutas till fordonets kaross. • I en båt anluts chassits jordfäste till båtens jordningssystem. • På en fast plats, anluts chassits jordfäste till ett jordningssystem (metallstav som har slagits ner i marken). Använd en #12 AWG eller större koppartråd (helst med grön/gul isolering) för att ansluta chassits jordfäste till jord.
7. Jordning av chassi	Den neutrala ledaren i växelriktarens AC-utmatningskrets är ansluten till chassits jord. När chassit är ansluet till jord, kommer den neutrala ledaren också att vara jordad.
8. Kylflikt	• Visheftlikstatur: När omriktarens temperatur når 45 ° C startar fläkten automatiskt.
9. AC-utmatning	• Anslut enhetens strömkabel till växelriktarens AC-utmatning.
10. Fjärrkontrollskontakt	Enheten kan manöveras med fjärrkontrollen.
11. Fjärrkontroll (valfri)	• Anslut fjärrkontrollens kabel till fjärrkontrollskontakten.
12. På/av-brytare(fjärrkontroll)	• Tryck på brytaren för att sätta på eller stänga av enheten.
13. Strömindikator (fjärrkontroll)	• Indikatorn lyser grönt när enheten är ansluten till ett batteri och är påslagen. Enheten är redo att användas.

Ljudlarm

En larmsignal hörs vid överhettning, låg batterinivå eller vid avstängning på grund av låg batterinivå.

Säkerhet

Allmän säkerhet

- Läs bruksanvisningen noga innan användning. Behåll bruksanvisningen för att kunna använda den igen.
- Tillverkaren är inte ansvarig för följdskador eller fler skador på egendom eller personer som orsakas av att säkerhetsföreskrifterna inte följs och av felaktig användning av enheten.
- Använd endast enheten för dess avsedda syfte. Använd inte enheten till andra ändamål än dem som beskrivs i denna bruksanvisning.
- Använd inte enheten om någon del är skadad eller felaktig. Om enheten är skadad eller felaktig ska den bytas ut omedelbart.
- Enheten är bara avsedd för inomhusanvändning. Använd inte enheten utomhus.
- Enheten är endast avsedd för inomhusanvändning. Använd inte för kommersiella ändamål.
- Använd endast denna enhet i områden med en omgivningstemperatur på mellan 0 °C och 25 °C.
- Använd inte enheten på platser med hög luftfuktighet, så som badrum och vid pooler.
- Använd inte enheten nära badkar, duschar, basänger eller andra kärl innehållande vatten.
- Använd inte en timer eller en separat fjärrstyrt system som sätter på enheten automatiskt.
- Täck inte över enheten.
- Blockera inte ventilationsöppningarna. För inte in okända föremål i ventilationsöppningarna.
- Håll ett avstånd på minst 10 cm runt enheten för att säkerställa att kylning och luftflöde fungerar.
- Placera enheten på en stabil, platt yta.
- Håll enheten borta från brandfarliga föremål.

Elsäkerhet

- För att minska risken för elektriska stötar bör denna produkt endast öppnas av behörig tekniker när service behövs. Dra ut nätkabeln från vägguttaget och koppla ur all annan utrustning om något problem skulle uppstå.
- Läs bruksanvisningen noga innan användning. Behåll bruksanvisningen för att kunna använda den igen.
- Använd endast enheten för dess avsedda syfte. Använd inte enheten till andra ändamål än dem som beskrivs i denna bruksanvisning.
- Använd inte enheten om någon del är skadad eller felaktig. Om enheten är skadad eller felaktig ska den bytas ut omedelbart.

Rengöring och underhåll

Varning!

- Använd inga rengöringsmedel som innehåller lösningsmedel eller slipmedel.
- Rengör inte enhetens insida.
- Försök inte att reparera enheten. Byt ut enheten mot en ny om den inte fungerar som den ska.

- Rengör enhetens utsida med en mjuk fuktad trasa.
- Rengör ventilltionsöppningarna med en fin borste.

Support

Om du behöver mer hjälp eller har kommentarer eller förslag, besök www.nedis.com/support

Kontakt

NEDIS B.V., De Tweeling 28, 5215 MC 's-Hertogenbosch, The Netherlands

Suomi - Kuvaus

Tämä tehoinvertteri on muokatun siniaallon invertteri. Muokatun siniaallon invertteri ovat yleiskäyttöisiä tehoinverttereitä, joita käytetään sähköistämään yksinkertaisia elektroniikkalaitteita.

Varoitus!
Älä käytä inverteriä seuraavien ladattavien laitteiden kanssa:
- Pienet paristokäyttöiset laitteet, jotka voidaan liittää suoraan AC-lähtöön (pistorasiaan) latausta varten (esim. taskulamput, parranajokoneet ja yövalot).
- Tietyt paristopakkaulaturit voimatyökaluille. Näissä paristolatureissa on varoitustarra, ilmoittaen vaarallisista jännitteistä paristoliittimissä.

1. Virtakytkin	• Kytke laite päälle tai pois painamalla kytkintä.
2. Virtamerkkivalo	• Merkkivalo palaa vihreänä, kun laite on liitettyn paristoon ja se on päällä. Laite on käyttövalmis.
3. Ylikuormenemisen merkkivalo	• Merkkivalo palaa keltaisena laitteen ollessa ylikuormettunut. Kuuluu hälytysääni. Laite sammuu automaattisesti. Laite käynnistyy uudelleen automaattisesti laitteen jäähdyttyä riittävästi.
4. Ylikuorman merkkivalo	• Merkkivalo palaa punaisena laitteen ollessa ylikuormittunut. Sammuta laite ja vähennä kuormaa ennen kuin käynnistät laitteen uudelleen.
Liitin 5. Positiivinen napa (+, punainen) 6. Negatiivinen napa (-, musta)	**Varoitus!** • Paristoon liitettyinä, käynnistä invertteri ensin, ennen kuin käynnistät liitetyt laitteet. Käytettäessä inverteriä samanaikaisesti useiden laitteiden kanssa, käynnistä laitteet yksi kerrallaan, varmistaaksesi, ettei invertterin tarvitse syöttää käynnistysvirtoja kaikille kuormille samanaikaisesti. • Älä vaihda tulon napaisuutta. Älä käytä hauenleukoja sähköisen liitännän synnyttämiseksi. Varmista invertterin olevan sammutettu ennen invertterin liittämistä paristoon tai toiseen DC-sähkösyöttöön. • Liitä punainen paristokaapeli pariston positiivisen (+) napaan ja invertterin positiivisen (+) liittimeen. • Liitä musta paristokaapeli pariston negatiivisen (-) napaan ja invertterin positiivisen (-) liittimeen. • Käristä DC-tulokaapelien ruuvit säännöllisesti.
7. Jordning av chassi	**Varoitus!** Älä käytä inverteriä ilman invertterin liittämistä maahan. Sähköiskuvaara. Invertterissä on liitin rungon liittämiseksi invertterin. Maajohto AC-kytkentäkotelossa invertterin lähtöpaneelissa on liitetty runkoon. Rungon maadoitusliitin on liitettävä maadoitusjohtoon, joka vaihtelee invertterin asennuspaikasta riippuen. • Ajoneuvossa, liitä rungon maadoitusliitin ajoneuvon runkoon. • Veneessä, liitä rungon maadoitusliitin veneen maadoitusjärjestelmään. • Kiinteässä asennuksessa, liitä rungon maadoitusliitin maahan maadoitustangolla (maahan hakattu metallitanko). Käytä vähintään no 12 AWG -kuparijohtoa (mieluiten vihreä/keltainen eristyksellä varustettua) rungon maadoitusliittimen yhdistämiseen maadoituspisteen kanssa. Invertterin AC-lähtöpiirin nollajohdin on liitetty rungon maahan. Rungon ollessa liitetty maahan myös nollajohdin on maadoitettu.
8. Jäähdytyspuhallin	• Viisaiden tuuletin käynnistys: kun taajuusmuuttajan lämpötila on 45 ° C, puhallin käynnistyy automaattisesti.
9. AC-lähtö	• Yhdistä laitteen virtajohto invertterin AC-lähtöön.
10. Kaukosäätimen liitin	Laitetta voidaan käyttää kaukosäätimellä.
11. Kaukosäädin (valinnainen)	• Liitä kaukosäätimen kaapeli kaukosäätimen liittimeen.
12. Päällä/pois-virtakytkin (kaukosäädin)	• Kytke laite päälle tai pois painamalla kytkintä.
13. Virtamerkkivalo (kaukosäädin)	• Merkkivalo palaa vihreänä, kun laite on liitettyn paristoon ja se on päällä. Laite on käyttövalmis.

Äänihälytys

Hälytysääni kuuluu seuraavissa tilanteissa: ylilämpötila, paristo lähes tyhjä ja tyhjä pariso -sammutus.

Turvallisuus

Yleinen turvallisuus

- Lue käyttöopas huolella ennen käyttöä. Säilytä käyttöopas tulevaa käyttöä varten.
- Valmistaja ei ole vastuussa henkilöille tai omaisuudelle aiheutuvista vahingoista, jos ne johtuvat turvallisuusohjeiden laiminlyönnistä tai laitteen sopimattomasta käytöstä.
- Käytä laitetta vain sille tarkoituksun käyttötarkoituksen. Älä käytä laitetta muuhun kuin käyttöoppaassa kuvattuun tarkoituksen.
- Älä käytä laitetta, jos jokin sen osa on vioittunut tai viallinen. Jos laite on vioittunut tai viallinen, vaihda laite välittömästi.
- Laite sopii vain sisäkäyttöön. Älä käytä laitetta ulkona.
- Laite sopii vain kotikäyttöön. Älä käytä laitetta kaupallisin tarkoituksin.
- Käytä laitetta vain alueilla, joiden ympäristölämpötila on 0 °C - 25 °C.
- Älä käytä laitetta paikoissa, kuten kylpyhuoneissa ja siinä allashuoneissa, joissa on korkea suhteellinen kosteus.
- Älä käytä laitetta kylpyammeiden, suihkujen, pesualtaiden tai muiden vettä sisältävien esineiden lähellä.
- Älä käytä ajastinta tai erillistä kauko-ohjausjärjestelmää, joka kytkee laitteen päälle automaattisesti.
- Älä peitä laitetta.
- Älä tuki tuuletusaukkoja. Älä laita vierasesineitä tuuletusaukkoihin.

- Varmista asianmukainen jäähdytys ja ilmavirtaus pitämällä laitteen ympärillä vähintään 10 cmn tyhjä tila.
- Aseta laite vakaalle tasapinnalle.
- Pidä laite pois palavien materiaalien läheisyydestä.

Sähköturvallisuus

- Sähköiskun riskin pienentämiseksi, ainoastaan valtuutettu huoltohenkilö saa avata tämän laitteen huoltoa varten.
- Jos ongelmia ilmenee, irrota laite verkkovirrasta ja muista laitteista.
- Lue käyttöopas huolella ennen käyttöä. Säilytä käyttöopas tulevaa käyttöä varten.
- Käytä laitetta vain sille tarkoituksun käyttötarkoituksen. Älä käytä laitetta muuhun kuin käyttöoppaassa kuvattuun tarkoituksen.
- Älä käytä laitetta, jos jokin sen osa on vioittunut tai viallinen. Jos laite on vioittunut tai viallinen, vaihda laite välittömästi.

Puhdistus ja huolto

Varoitus!

- Älä käytä liuottimia tai hankausaineita.
- Älä puhdista laitteen sisäpuolta.
- Älä yritä korjata laitetta. Jos laite ei toimi asianmukaisesti, vaihda se uuteen.

- Puhdista laite ulkopuolelta pehmeällä, kostealla liinalla.
- Puhdista tuuletusaukot pehmeällä harjalla.

Tuki

Jos tarvitset apua tai jos sinulla on kommentteja tai ehdotuksia, käy osoitteessa: www.nedis.com/support

Yhteystiedot

NEDIS B.V., De Tweeling 28, 5215 MC 's-Hertogenbosch, The Netherlands

Ελληνικά - Περιγραφή

Αυτός ο μετατροπέας ισχύος είναι ένας τροποποιημένος μετατροπέας ημιτονοειδούς κύματος. Οι τροποποιημένοι μετατροπείς ημιτονοειδούς κύματος είναι μετατροπείς ισχύος κάθε χρήσης που χρησιμοποιούνται για την τροφοδοσία απλών ηλεκτρονικών συσκευών.

Προειδοποίηση!
Μην χρησιμοποιείτε τον μετατροπέα με τις εξής επαναφορτιζόμενες συσκευές:
- Οι μικρές λειτουργούμενες με μπαταρία συσκευές που μπορούν να συνδεθούν απευθείας στην έξοδο AC για να επαναφορτιστούν (π.χ. φακοί, ξυραπτικές μηχανές και φωτάκια νυκτός).
- Ορισμένοι φορτιστές μπαταρίας για συσσωρεύς μπαταριών για χρησιμοποιούνται σε ηλεκτρικά εργαλεία. Αυτοί οι φορτιστές μπαταρίας θα φέρουν μία προειδοποιητική ετικέτα που δηλώνει ότι υπάρχουν επικίνδυνες τάσεις στους ακροδέκτες της μπαταρίας.

1. Διακόπτης on/off	• Πατήστε τον διακόπτη για να ενεργοποιήσετε ή απενεργοποιήσετε τη συσκευή.
2. Ένδειξη λυχνία ισχύος	• Η ενδειξη ανάβει πράσινη όταν η συσκευή είναι συνδεδεμένη με μπαταρία και λειτουργεί κανονικά. Η συσκευή είναι έτοιμη για χρήση.
3. Ένδειξη υπερβάρυνσης	• Η ενδειξη ανάβει κίτρινο όταν υπερβεβαινθεί η συσκευή. Θα ηχήσει ένας συναγερμός. Η συσκευή απενεργοποιείται αυτόματα. Η συσκευή ανάβει αυτόματα ξανά όταν κρυώσει επαρκώς.
4. Ένδειξη υπερφόρτωσης	• Η ενδειξη ανάβει κόκκινη όταν υπερφορτωθεί η συσκευή. Σβήστε τη συσκευή και μειώστε το φορτίο πριν την ανάψετε ξανά.
Ακροδέκτης 5. Θετικός πόλος (+, κόκκινο) 6. Αρνητικός πόλος (-, μαύρο)	**Προειδοποίηση!** • Όταν συνδέετε με μία μπαταρία, ανάψτε πρώτα τον μετατροπέα που ανάψετε τις συνδεδεμένες συσκευές. Όταν χρησιμοποιείτε τον μετατροπέα με πολλαπλές συσκευές ταυτόχρονα, ανάψτε τις συσκευές τη μία κατά την άλλη για να βεβαιωθείτε ότι ο μετατροπέας δεν χρειάζεται να παράσχει αλυσίδες τις εντάσεις έναρξης για όλα τα φορτία ταυτόχρονα. • Μην αντιστρέψετε την είσοδο. Μην χρησιμοποιείτε κλίπ κροκοδείλκι για να δημιουργηθεί μία ηλεκτρική σύνδεση. Συνιστώμενες είναι εξαίρετα οι μετατροπείς που συνδέουν τον μετατροπέα στη μπαταρία ή σε άλλη πηγή ρεύματος DC. • Συνδέστε το κόκκινο καλώδιο στον θετικό (+) πόλο της μπαταρίας της μπαταρίας και τον θετικό (+) ακροδέκτη του μετατροπέα. • Συνδέστε το μαύρο καλώδιο μπαταρίας στον αρνητικό (-) πόλο της μπαταρίας και τον αρνητικό (-) ακροδέκτη του μετατροπέα. • Σφίγγετε τακτικά τις βίδες των καλωδίων εισόδου DC.
7. Ύπτιο γείωσης σασί	**Προειδοποίηση!** Μην λειτουργείτε τον μετατροπέα χωρίς να συνδέσετε τον μετατροπέα με τη γείωση. Κίνδυνος ηλεκτροπληξίας. Ο μετατροπέας έχει ένα υπτίο για συνδέθεί το σασί με τον μετατροπέα. Το σύμμα γείωσης στο κιβώτιο σύνδεσης AC στον πίνακα εξόδου του μετατροπέα είναι συνδεδεμένο με το σασί. Το υπτίο γείωσης σασί πρέπει να είναι συνδεδεμένο σε ένα σημείο γείωσης, το οποίο θα διαφέρει ανάλογα με το που είναι εγκατεστημένος ο μετατροπέας. • Σε ένα όχημα, συνδέστε το υπτίο γείωσης σασί με το σασί του οχήματος. • Σε σκάφος, συνδέστε το υπτίο γείωσης σασί με το σύστημα γείωσης του σκάφους. • Σε ένα σταθερό μέρος, συνδέστε το υπτίο γείωσης σασί με τη γείωση μέσω μίας ράβδου γείωσης (μεταλλική ράβδος βυθισμένη στο έδαφος). Χρησιμοποιείτε ένα #12 AWG ή μεγαλύτερο σύρμα χαλκού (κατά προτίμηση με μόνωση) για τη σύνδεση του υπτίου γείωσης σασί με το σημείο γείωσης. Ο συνδέτερος ουγκής του κιελλιματος εξόδου AC του μετατροπέα είναι συνδεδεμένος με τη γείωση του σασί. Όταν το σασί συνδέεται με τη γείωση, θα γειωθεί και ο ουδέτερος αγωγός.
8. Ανεμιστήρας ψύξης	• Εκκίνηση ανεμιστήρα ψυχία: Όταν η θερμοκρασία του μετατροπέα φθάσει τους 45 ° C, ο ανεμιστήρας θα ξεκινήσει αυτόματα.
9. Έξοδος AC	• Συνδέστε το καλώδιο ρεύματος της συσκευής με την έξοδο AC του μετατροπέα.
10. Υποδοχή τηλεχειριστηρίου	Είναι εφικτός ο χειρισμός της συσκευής με το τηλεχειριστήριο.
11. Τηλεχειριστήριο (προαιρετικός)	• Συνδέστε το καλώδιο του τηλεχειριστηρίου στην υποδοχή τηλεχειριστηρίου.
12. Διακόπτης on/off (τηλεχειριστήριο)	• Πατήστε τον διακόπτη για να ενεργοποιήσετε ή απενεργοποιήσετε τη συσκευή.
13. Ενδείξη ισχύος (τηλεχειριστήριο)	• Η ενδειξη ανάβει πράσινη όταν η συσκευή είναι συνδεδεμένη με μπαταρία και ενεργοποιημένη. Η συσκευή είναι έτοιμη για χρήση.

Ηλεκτρικός συναγερμός

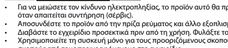

- Για να μειώσετε τον κίνδυνο ηλεκτροπληξίας, το προϊόν αυτό θα πρέπει να ανοιχθεί μόνο από εξουσιοδοτημένο τεχνικό όταν απαιτείται συντήρηση (σέρβις).
- Αποσυνδέστε το προϊόν από την πρίζα ρεύματος και άλλο εξοπλισμό σε παρουσιαστεί πρόβλημα.
- Διαβάστε το εγχειρίδιο προσεκτικά πριν από τη χρήση. Φυλάξτε το εγχειρίδιο για μελλοντική αναφορά.
- Χρησιμοποιείτε τη συσκευή μόνο για τους προορισμούς αυτούς. Μη χρησιμοποιείτε τη συσκευή για διαφορετικούς σκοπούς από τους περιγραφόμενους στο εγχειρίδιο.
- Μη χρησιμοποιείτε τη συσκευή, εάν οποιοδήποτε τμήμα της έχει ζημιά ή έλαττωμα. Εάν η συσκευή έχει ζημιά ή έλαττωμα, αντικαταστήστε την αμέσως.
- Η συσκευή ενδείκνυται μόνο για εσωτερική χρήση. Μη χρησιμοποιείτε τη συσκευή σε εξωτερικό χώρο.
- Η συσκευή ενδείκνυται μόνο για οικιακή χρήση. Μην χρησιμοποιείτε τη συσκευή για εμπορικούς σκοπούς.
- Χρησιμοποιείτε τη συσκευή μόνο σε χώρους με θερμοκρασία περιβάλλοντος μεταξύ 0 °C και 25 °C.
- Μην χρησιμοποιείτε τη συσκευή σε τοποθεσίες με υψηλή υγρασία, όπως σε μπάνια και πισίνες.
- Μην χρησιμοποιείτε τη συσκευή κοντά σε μπανιέρες, ντουζιέρες, νιπτήρες ή άλλα δοχεία που περιέχουν νερό.
- Μην χρησιμοποιείτε χρονοδιακόπτη ή ξεχωριστό σύστημα τηλεχειρισμού, το οποίο ενεργοποιεί αυτόματα τη συσκευή.
- Μην καλύπτετε τη συσκευή.
- Μην φράζετε τις οπές αερισμού. Μην ωώσετε ξένα αντικείμενα μέσα στις οπές αερισμού.
- Διατηρείτε διάκενο τουλάχιστον 10 εκ. γύρω από τη συσκευή ούτως ώστε να διασφαλιστεί κατάλληλη ψύξη και ροή αέρα.
- Τοποθετείτε τη συσκευή επάνω σε μια σταθερή, επίπεδη επιφάνεια.
- Διατηρείτε τη συσκευή μακριά από εύφλεκτα αντικείμενα.

Καθαρισμός και συντήρηση

Προειδοποίηση!

- Μη χρησιμοποιείτε διαλύτες ή λειαντικά.
- Μην καθαρίσετε το εσωτερικό της συσκευής.
- Μην επιχειρήσετε να επισκευάσετε τη συσκευή. Εάν η συσκευή δεν λειτουργεί σωστά, αντικαταστήστε την με μια νέα.

- Καθαρίζετε το εξωτερικό της συσκευής χρησιμοποιώντας ένα μαλακό, νωπό πανί.
- Καθαρίζετε τα ανοίγματα εξαερισμού χρησιμοποιώντας μια μαλακιά βούρτσα.

Υποστήριξη

Εάν χρειάζεστε περαιτέρω βοήθεια ή επιθυμείτε να υποβάλετε σχόλια ή προτάσεις, επισκεφθείτε την ιστοσελίδα www.nedis.com/support

Επαφή

NEDIS B.V., De Tweeling 28, 5215 MC 's-Hertogenbosch, The Netherlands

Polski - Opis

Ten falownik jest zmodyfikowanym falownikiem sinusoidalnym. Zmodyfikowane falowniki sinusoidalne to uniwersalne falowniki wykorzystywane do zasilania prostych urządzeń elektronicznych.

Ostrzeżenie!
Nie używaj falownika z następującymi ładowalnymi urządzeniami:
- Małe urządzenia zasilane z akumulatora, które można podłączyć bezpośrednio do wyjścia AC w celu doładowania (np. latarki, maszynki do golenia i lampki nocne).
- Niektóre ładowarki do akumulatorów stosowane w elektronarzędziach. Te ładowarki akumulatorów będą miały etykietę ostrzegawczą stwierdzającą, że na zaciskach akumulatora obecne są niebezpieczne napięcia.

1. Przełącznik wł./wył	• Naciśnij przełącznik, aby włączyć lub wyłączyć urządzenie.
2. Wskaźnik zasilania	• Wskaźnik świeci na zielono, gdy urządzenie jest podłączone do akumulatora i włączone. Jest ono gotowe do użycia.
3. Wskaźnik zbyt wysokiej temperatury	• Wskaźnik świeci na żółto, gdy urządzenie jest przegrzane. Rozlegnie się dźwięk alarmu. Urządzenie wyłącza się automatycznie. Urządzenie automatycznie włącza się ponownie po dostatecznym ostygnięciu.
4. Wskaźnik przeciążenia	• Wskaźnik świeci na czerwono, gdy urządzenie jest przeciążone. Wyłącz urządzenie i zmniejsz obciążenie przed ponownym włączeniem urządzenia.
Końcówka 5. Biegun dodatni (+, czerwony) 6. Biegun ujemny (-, czarny)	**Ostrzeżenie!** • Po podłączeniu do akumulatora najpierw włącz falownik przed włączeniem podłączonych urządzeń. Gdy używasz falownika z kilkoma urządzeniami jednocześnie, włączaj urządzenia jedno za drugim, aby upewnić się, że falownik nie musi dostarczać wszystkich prądów rozruchowych dla wszystkich obciążeń naraz. • Nie odwracaj dopływu. Nie używaj szczęk zaciskowych do tworzenia połączeń elektrycznych. Upewnij się, że falownik jest wyłączony przed podłączeniem falownika do akumulatora lub innego źródła prądu stałego DC. • Podłącz czerwony przewód akumulatora do bieguna dodatniego (+) akumulatora i dodatniego (+) zacisku falownika. • Podłącz czarny kabel akumulatora do bieguna ujemnego (-) akumulatora i ujemnego (-) zacisku falownika. • Dokręć prawidłowo śruby kabli wejściowych DC.

7. Końcówka uziemienia obudowy	**Ostrzeżenie!** Nie używaj falownika bez podłączania falownika do uziemienia. Ryzyko porażenia prądem. Falownik posiada wypust do połączenia obudowy z falownikiem. Przewód uziemiający w skrzynce przyłączeniowej AC na panelu wyjściowym falownika jest podłączony do obudowy. Uziemienie obudowy musi być podłączone do punktu uziemienia, który będzie się różnić w zależności od miejsca instalacji falownika. • W pojeździe połącz końcówkę uziemienia obudowy z podwoziem pojazdu. • W łodzi połączkońcówkę uziemienia obudowy z układem uziemienia łodzi. • W stałej lokalizacji, połącz końcówkę uziemienia obudowy do gruntu za pomocą pręta uziemiającego (metalowy pręt wbity w ziemię). Użyj przewodu miedzianego nr 12 AWG lub większego (najlepiej z zielono-żółtą izolacją), aby połączyć końcówkę uziemienia obudowy do punktu uziemienia. Przewód zerowy obwodu wyjściowego falownika jest podłączony do uziemienia obudowy. Gdy obudowa jest podłączona do uziemienia, przewód zerowy również zostanie uziemiony.
8. Wentylator	• Początek wentylatora magdrości: kiedy temperatura invertera osiągnie 45 ° C, wentylator uruchomi się automatycznie.
9. Prąd wyjściowy AC	• Podłącz kabel zasilania urządzenia do gniazda wyjściowego AC falownika.
10. Gniazdo zdalnego sterowania	Urządzenie można obsługiwać za pomocą pilota zdalnego sterowania. • Podłącz kabel zdalnego sterowania do gniazda zdalnego sterowania.
11. Pilot (opcjonalny)	
12. Włącznik/wyłącznik (pilot)	• Naciśnij przełącznik, aby włączyć lub wyłączyć urządzenie.
13. Wskaźnik zasilania (pilot)	• Wskaźnik świeci na zielono, gdy urządzenie jest podłączone do akumulatora i włączone. Jest ono gotowe do użycia.

Alarm dźwiękowy

W przypadku zbyt wysokiej temperatury, niskiego poziomu naładowania akumulatora lub niskiego stanu naładowania akumulatora rozlegnie się alarm.

Bezpieczeństwo

Ogólne zasady bezpieczeństwa

- Przed rozpoczęciem korzystania z urządzenia należy dokładnie przeczytać instrukcję. Zachowaj instrukcję do wykorzystania w przyszłości.
- Producent nie ponosi odpowiedzialności za szkodę urządzenia lub obrażenia osób powstałe w wyniku nieprzestrzegania instrukcji dotyczących bezpieczeństwa i niewłaściwego użytkowania urządzenia.
- Urządzenie powinno być używane zgodnie ze swoim przeznaczeniem. Nie należy używać urządzenia w celach innych niż określono w instrukcji.
- Nie wolno korzystać z urządzenia, jeśli jakakolwiek część jest uszkodzona lub wadliwa. Jeśli urządzenie jest uszkodzone lub wadliwe, należy niezwłocznie wymienić urządzenie.
- Urządzenie nadaje się wyłącznie do użytku wewnętrznego. Nie używać urządzenia na zewnątrz.
- Urządzenie nadaje się wyłącznie do użytku domowego. Urządzenia nie wolno używać do celów handlowych.
- Urządzenia należy używać wyłącznie w pomieszczeniach o temperaturze otoczenia w zakresie od 0°C do 25 °C.
- Nie używać urządzenia w miejscach o wysokiej wilgotności, takich jak łazienki i baseny.
- Nie wolno korzystać z urządzenia w pobliżu wanien, prysznica, zlewów lub innych zbiorników napełnionych wodą.
- Nie używać regulatora czasowego ani oddzielnego systemu zdalnego sterowania umożliwiającego automatyczne włączenie urządzenia.
- Nie zakrywać urządzenia.
- Nie blokować otworów wentylacyjnych. W otworach wentylacyjnych nie wolno umieszczać przedmiotów. Zachowaj odstęp co najmniej 10 cm wokół urządzenia, aby zapewnić właściwe chłodzenie i przepływ powietrza.
- Umieść urządzenie na stabilnej, płaskiej powierzchni.
- Urządzenie należy przechowywać z dala od przedmiotów łatwopalnych.

Bezpieczeństwo elektryczne

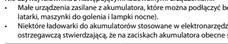

- W celu zmniejszenia ryzyka porażenia prądem elektrycznym, niniejsze urządzenie powinno być otwierane wyłącznie przez osobę z odpowiednimi uprawnieniami, kiedy wymagane jest przeprowadzenie przeglądu.
- W przypadku wystąpienia problemu, odłączyć urządzenie od sieci i innego sprzętu.
- Przed rozpoczęciem korzystania z urządzenia należy dokładnie przeczytać instrukcję. Zachowaj instrukcję do wykorzystania w przyszłości.
- Urządzenie powinno być używane zgodnie ze swoim przeznaczeniem. Nie należy używać urządzenia w celach innych niż określono w instrukcji.
- Nie wolno korzystać z urządzenia, jeśli jakakolwiek część jest uszkodzona lub wadliwa. Jeśli urządzenie jest uszkodzone lub wadliwe, należy niezwłocznie wymienić urządzenie.

Czyszczenie i konserwacja

Ostrzeżenie!

- Nie używać do czyszczenia rozpuszczalników ani materiałów ściernych.
- Nie czyścić wewnętrznej strony urządzenia.
- Nie podejmować prób naprawy urządzenia. Jeśli urządzenie nie działa poprawnie, należy wymienić je na nowe urządzenie.

- Zewnętrzną stronę urządzenia czyścić miękką, wilgotną szmatką.
- Otwory wentylacyjne czyścić przy użyciu miękkiej szczotki.

Wsparcie

Jeśli potrzebujesz dalszej pomocy lub masz uwagi lub sugestie, prosię odwiedź stronę www.nedis.com/support

Kontakt

NEDIS B.V., De Tweeling 28, 5215 MC 's-Hertogenbosch, Holandia

Čeština - Popis

Je to modifikovaný sinusový střídač. Modifikované sinusové střídače jsou univerzální střídače používané k napájení jednoduchých elektronických zařízení.

Upozornění!
Střídač nepoužívejte s následujícími dobíjecími zařízeními:
- Malé spotřebiče napájené bateriemi, které lze pro dobíjení připojit přímo do zásuvky AC (např. svítilny, holicí stroje a noční lampičky).
- Některé nabíječky baterií pro sady baterií elektrického nářadí. Tyto nabíječky mají výstražný štítek, na kterém je uvedeno že v terminálech baterií se nachází nebezpečné napětí.

1. Vypínač	• Chcete-li zapnout nebo vypnout zařízení, použijte vypínač.
2. Indikátor napájení	• Kontrolka se rozsvítí zeleně, když je zařízení připojeno k baterii a zapnuto. Zařízení je připraveno k použití.
3. Kontrolka přehřátí	• Kontrolka se rozsvítí žlutě, když se zařízení přehřeje. Zazní alarm. Zařízení se automaticky vypne. Když se zařízení dostatečně ochladí, automaticky se zase zapne.
4. Kontrolka přetížení	• Kontrolka se rozsvítí červeně, když dojde k přetížení zařízení. Zařízení vypněte a zkontrolujte připojení.
Terminál 5. Kladný pól (+, červený) 6. Záporný pól (-, černý)	**Upozornění!** • Když je střídač připojen k baterii, nejdřív zapněte střídač a až poté zapněte připojená zařízení. Pokud střídač používáte s několika zařízeními zároveň, zapínejte zařízení jedno po druhém, aby střídač nemusel dodávat proud potřebný pro zapnutí zařízení pro všechny najednou. • Neotáčejte vstup. K zapojení nepoužívejte krokosvorky. Před připojením střídače k baterii nebo jinému zdroji DC napětí zkontrolujte, zda je vypnut. • Připojte červený kabel baterie ke kladnému (+) pólu baterie a kladnému (+) terminálu střídače. • Připojte černý kabel baterie k zápornému (+) pólu baterie a zápornému (+) terminálu střídače. • Šrouby DC vstupu pravidelně dotahujte.
7. Oko ukostření	**Upozornění!** Střídač nepoužívejte bez toho, abyste jej připojili k uzemnění. Riziko elektrického šoku. Střídač má oko pro připojení ukostření. Zemnící kabel v rozvodné skříni AC na výstupním panelu střídače je připojen ke kostře. Oko ukostření musí být připojeno k zemnícímu bodu, který může být různý podle toho, kde je střídač instalován. • Ve vozidle připojte oko ukostření k podvozku vozidla. • V lodi připojte oko ukostření k systému uzemnění lodi. • Při pevné instalaci připojte oko ukostření k uzemnění pomocí zemnící tyče (kovové tyče zabodnuté do země). K připojení oka ukostření k zemnícímu bodu použijte měděný vodič #12 AWG nebo větší (nejlépe se zelenožlutou izolací). Nulový vodič obvodu AC výstupu střídače je připojen k ukostření. Když je kostra připojena k uzemnění, nulový vodič bude také uzemněn.
8. Ochlazovací ventilátor	• Start ventilátoru moudrosti: když teplota měniče dosáhne 45 ° C, ventilátor se spustí automaticky.
9. AC výstup	• Napájecí kabel zařízení připojte do AC zástrčky střídače.
10. Zástrčka dálkového ovládání	Zařízení lze ovládat i pomocí dálkového ovladače.
11. Dálkové ovládání (volitelný)	• Připojte kabel dálkového ovladače do zástrčky dálkového ovládání.
12. Vypínač (dálkové ovládání)	• Chcete-li zapnout nebo vypnout zařízení, použijte vypínač.
13. Indikátor napájení (dálkový ovladač)	• Kontrolka se rozsvítí zeleně, když je zařízení připojeno k baterii a zapnuto. Zařízení je připraveno k použití.

Zvuková výstraha

V případě přehřátí, nízkého stavu baterie nebo vypnutí krátký zvukový signál.

Bezpečnost

Všeobecné bezpečnostní pokyny

- Před použitím si pozorně přečtěte příručku. Příručku uschovejte pro pozdější použití.
- Výrobce není zodpovědný za následné škody nebo poškození vlastnictví nebo zranění osob způsobené nedodržováním zde uvedených bezpečnostních pokynů nebo nesprávným použitím výrobku.
- Zařízení používejte pouze k jeho zamýšlenému účelům. Nepoužívejte zařízení k jiným účelům, než je popsáno v příručce.
- Nepoužívej